版 本	A/0	REV.	REVISIONS REC.	DATE

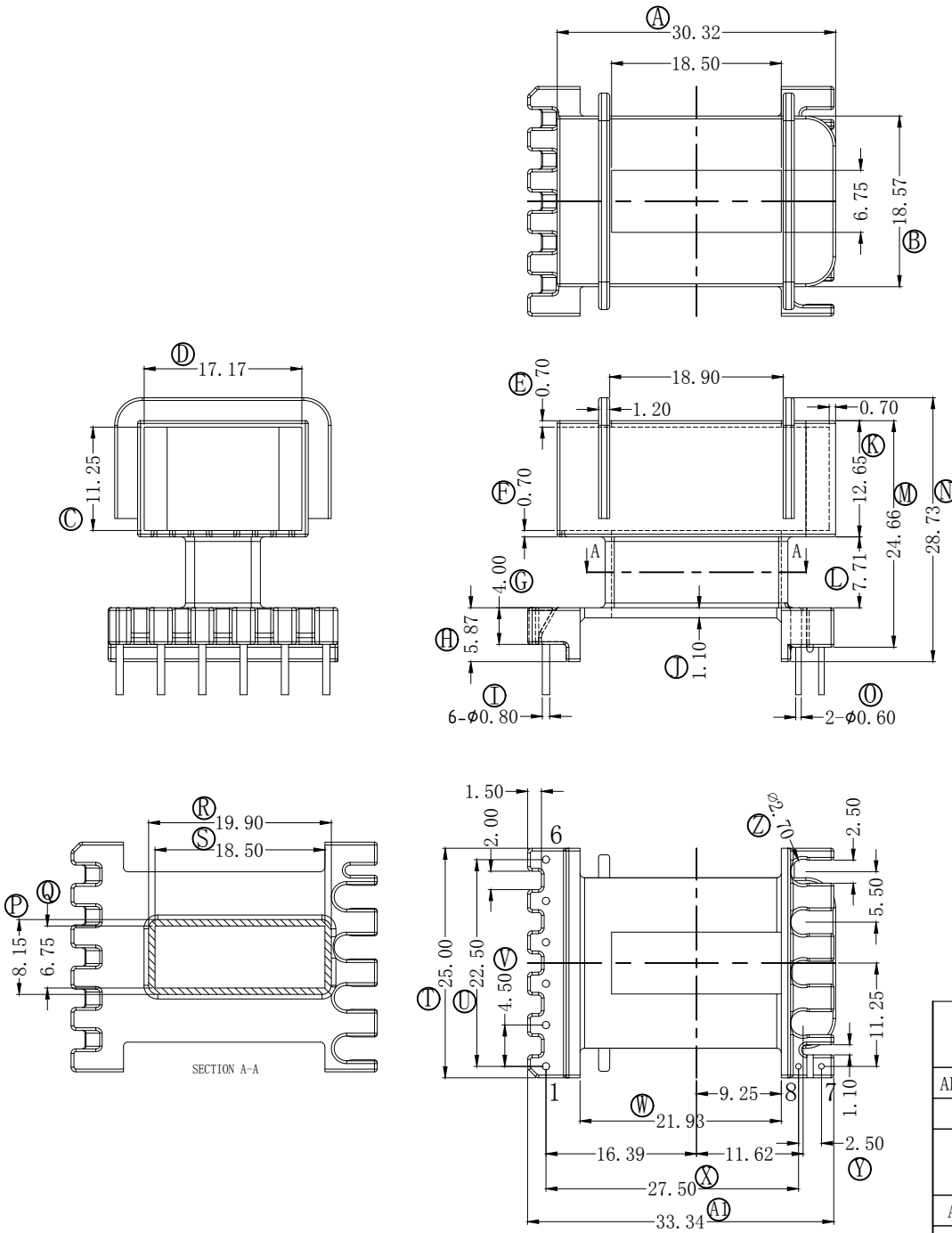

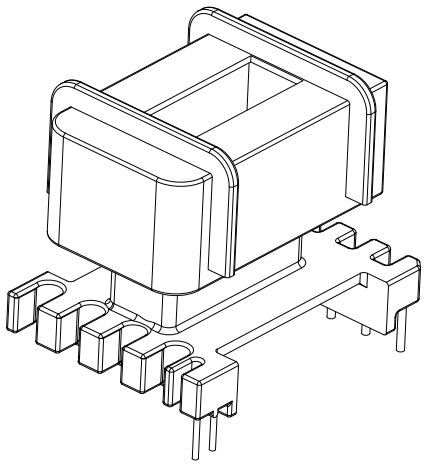

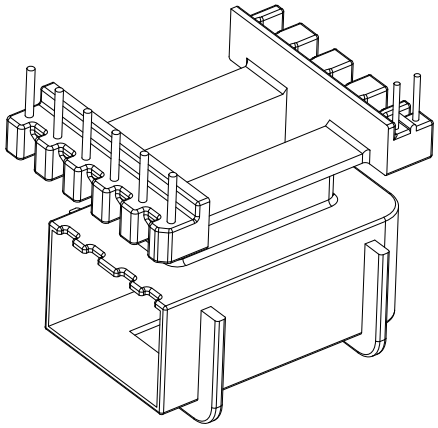

深圳市搏思康电子有限公司 SHENZHEN BOSCOM ELECTRONICS CO.,LTD	型 号 MODEL NAME	产品编号 DRAWING NO	
ADDRESS：深圳市龙华区观澜街道牛湖社区君新路164号	EE-25(6+2P)	B-25138	
TELEPHONE：0755-29673660 29673519	MATERIAL PM-9823	PIN MATERIAL	CP WIRE
广东搏思远科技有限公司 Guangdong Bosyuan Technology Co.,Ltd	SCALE FIT	TOLERANCE	
	DRWING 02/12/2022	0<L≤6 ±0.10 6<L≤30 ±0.20 30<L≤60 ±0.30	
ADDRESS：河源市高新区富民工业园A区联体厂房A栋南栋	DESIGNED 庄永委		
TELEPHONE：0762-2820657 2820658 2820659 2820660	APPROVED		