试作模

版本	A/0	REV.	REVISIONS REC.	DATE

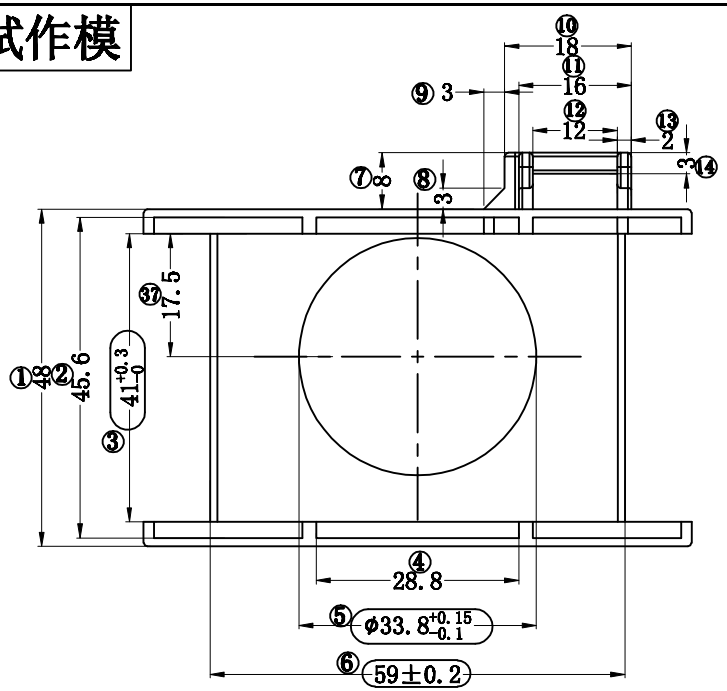

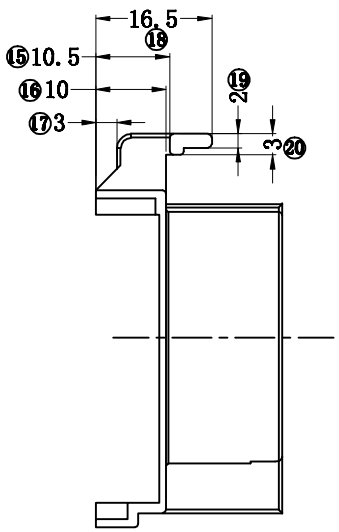

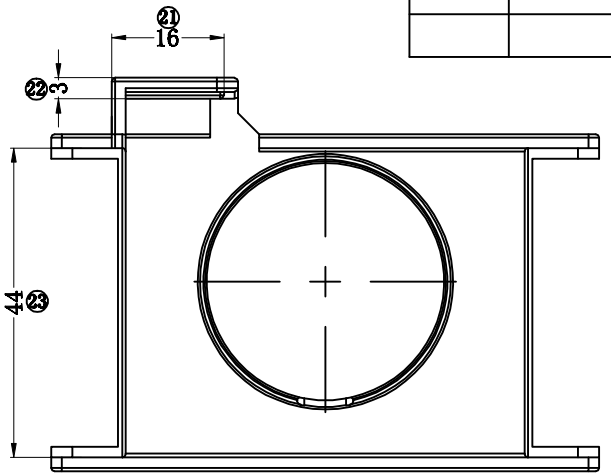

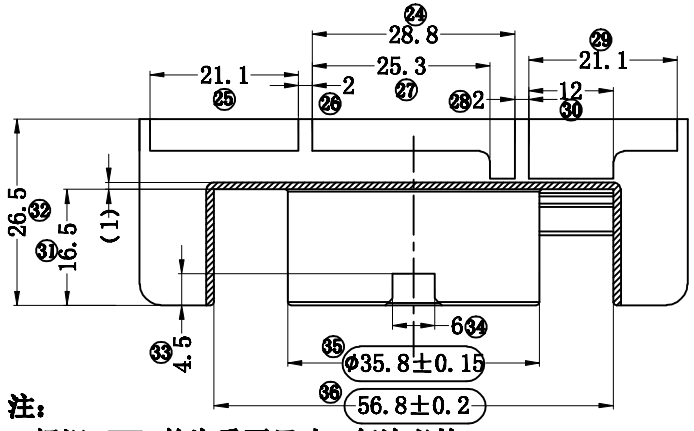

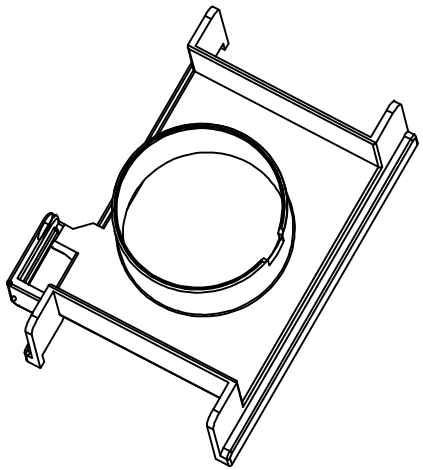

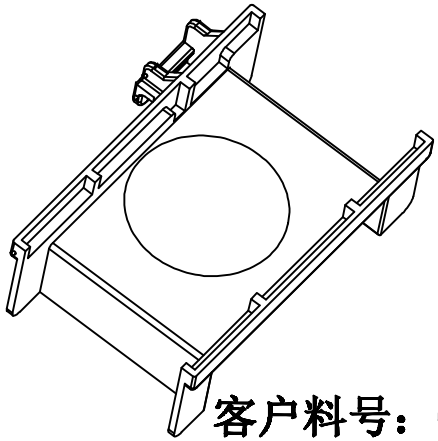

客户料号：C-Z9-06111

注：

1. 标识 ⬭ 的为重要尺寸，每次必检。
2. 未标注的圆角为R0.3。
3. 再生材料必须小于25%。
4. 禁止使用脱模剂。
5. 浇口的位置必须大小合适并放在恰当的位置，不影响产品外观，不影响使用。
6. 外观不能有裂痕，毛刺等。
7. 制作时参考3D模型。

深圳市搏思康电子有限公司 SHENZHEN BOSCOM ELECTRONICS CO.,LTD	型　号 MODEL NAME		产品编号 DRAWING NO
ADDRESS：深圳市龙华区观澜街道牛湖社区君新路164号	COVER		B-B219
TELEPHONE：0755-29673660 29673519	MATERIAL	FR530BK	PIN MATERIAL: CP WIRE
广东搏思远科技有限公司 Guangdong Bosyuan Technology Co.,Ltd	SCALE	FIT	TOLERANCE
	DRWING	06/12/2022	0<L≤4 ±0.08 4<L≤20 ±0.10 20<L≤50 ±0.15 50<L≤200 ±0.25
ADDRESS：河源市高新区富民工业园A区联体厂房A栋南栋	DESIGNED	张直洪	
TELEPHONE：0762-2820657 2820658 2820659 2820660	APPROVED		