版本	A/0	REV.	REVISIONS REC.	DATE

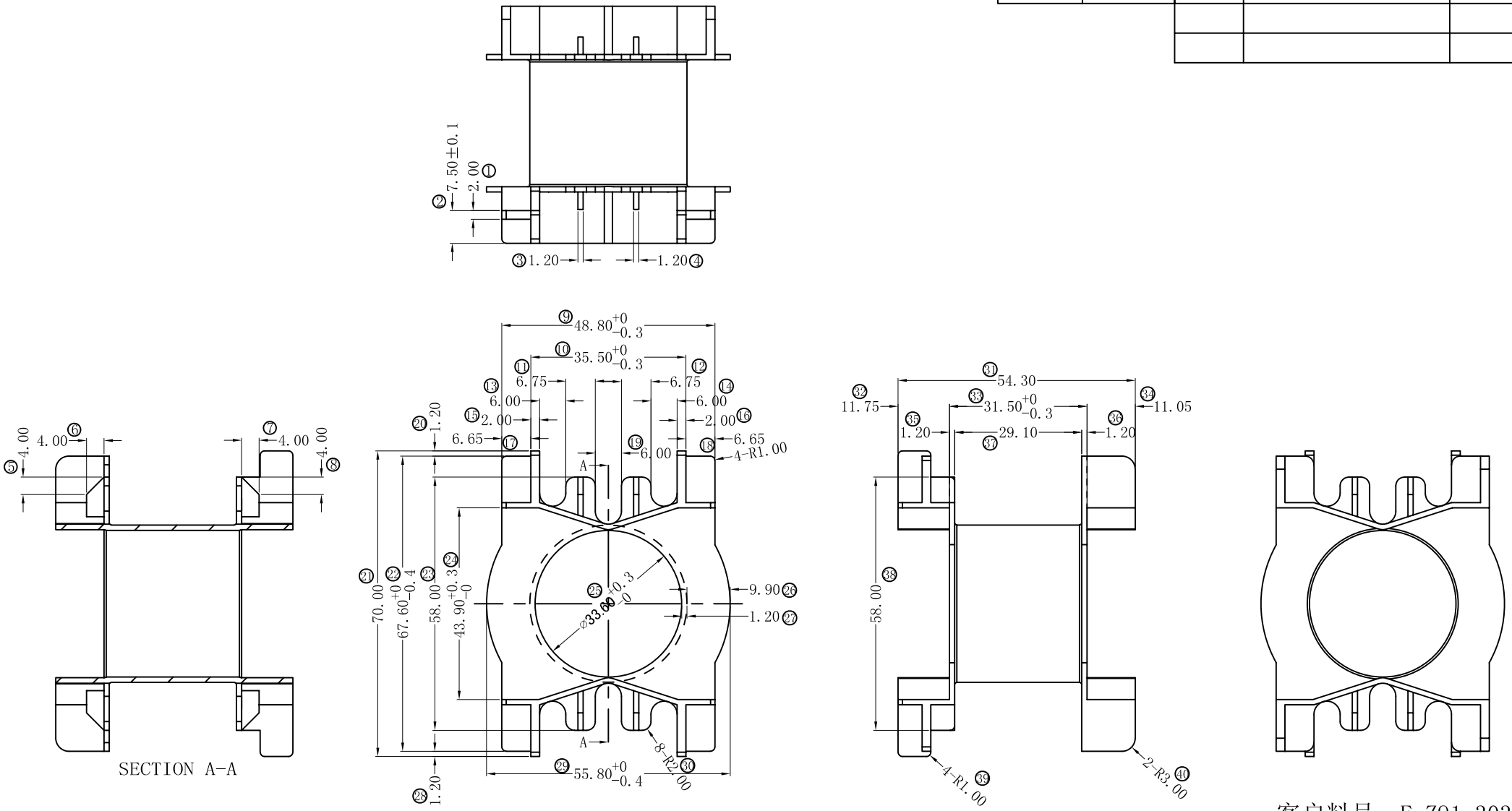

客户料号：E-Z91-30319

深圳市搏思康电子有限公司 SHENZHEN BOSCOM ELECTRONICS CO.,LTD	型　号 MODEL NAME		产品编号 DRAWING NO	
ADDRESS：深圳市龙华区观澜街道牛湖社区君新路164号	PQ-74 单槽		B-7401	
TELEPHONE：0755-29673660 29673519	MATERIAL	FR-530 BK	PIN MATERIAL	CP WIRE
广东搏思远科技有限公司 Guangdong Bosyuan Technology Co.,Ltd	SCALE	FIT	TOLERANCE	
	DRWING	09/08/2021	0<L≤4 ±0.10 4<L≤16 ±0.20 16<L≤63 ±0.30 Pin径 ±0.05	
ADDRESS：河源市高新区富民工业园A区联体厂房A栋南栋	DESIGNED	庄永委		
TELEPHONE：0762-2820657 2820658 2820659 2820660	APPROVED			