版本	A/1	REV	REVISIONS REC	DATE
		A/1	①处原4-0.9改为4-1.0	2021/01/28
			②处调整圆心位置	2021/01/28

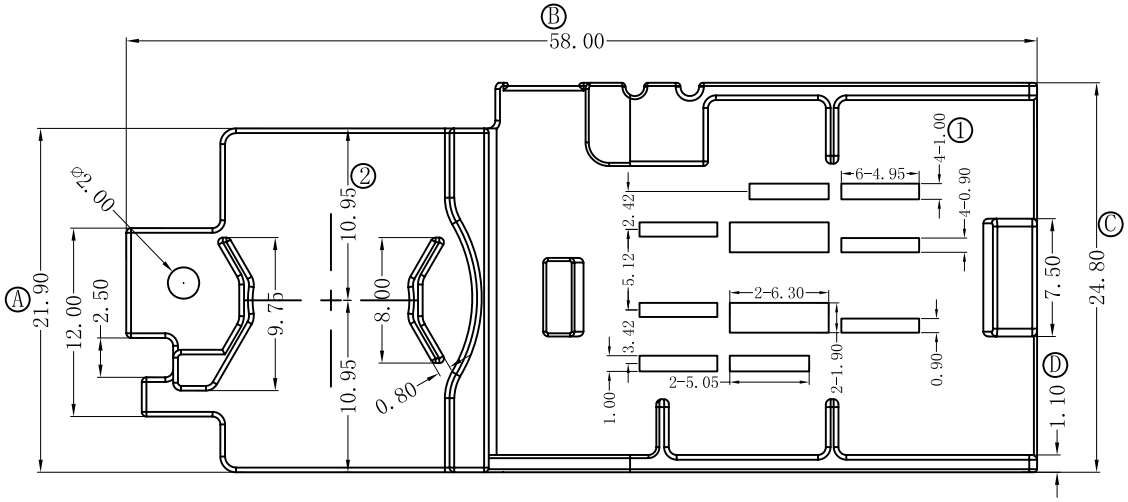

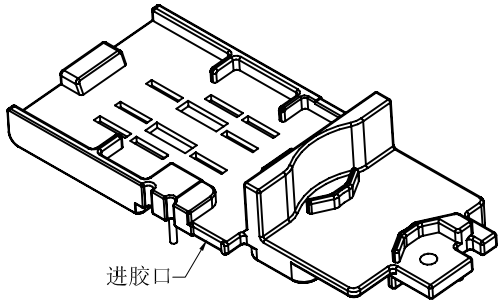

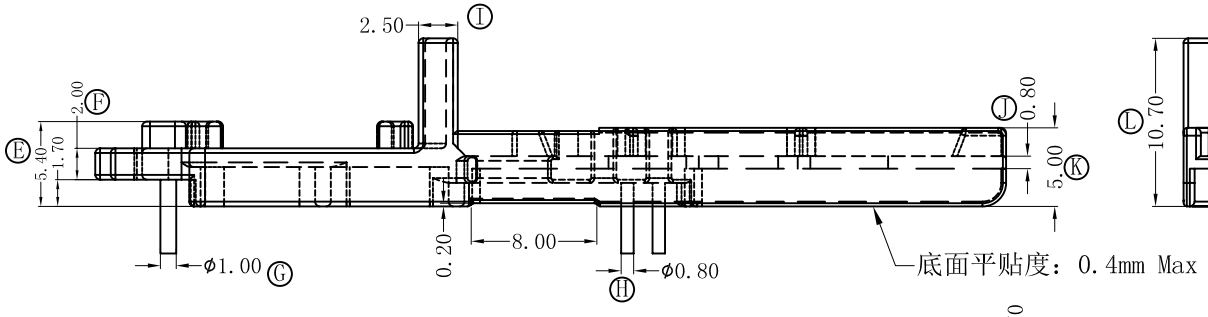

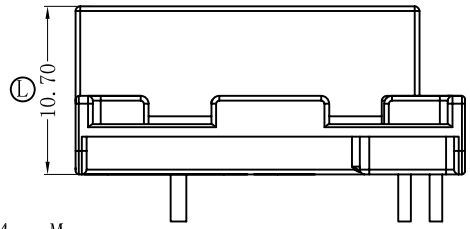

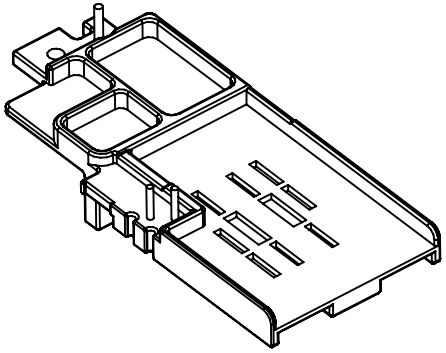

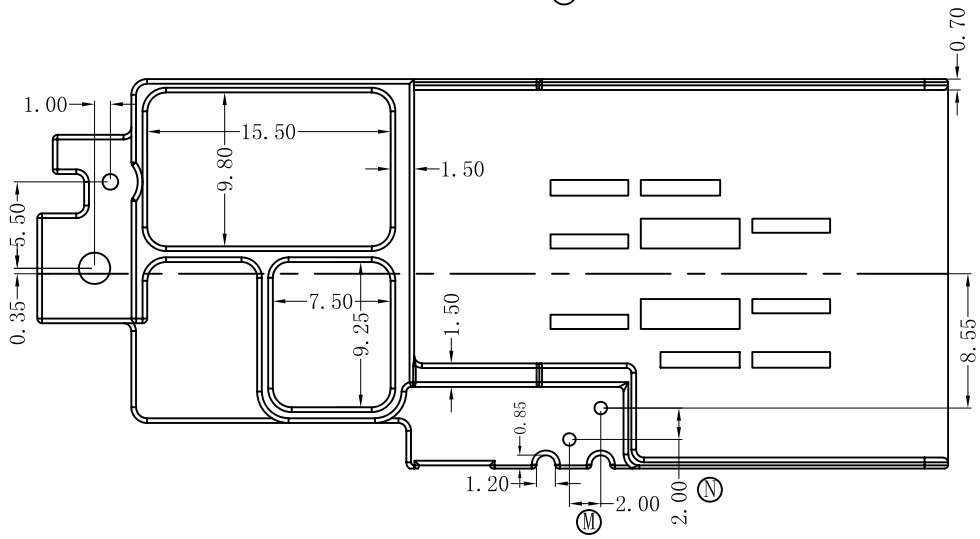

深圳市搏思康电子有限公司 SHENZHEN BOSCOM ELECTRONICS CO.,LTD		型 号 MODEL NAME	产品编号 DRAWING NO
		EC-32 BASE(1+2P)	B-3258-2
ADDRESS	深圳市观澜街道石马径社区君新路石三工业区146号	MATERIAL: PM-9630	PIN MATERIAL: CP WIRE 符合ROHS/HF要求 符合UL94V-0标准
		SCALE: FIT	TOLERANCE
TELEPHONE	0755-28032969 28032970 28032971	DRWN BY: 26/05/2021	0<L≤4 ±0.10
		DESIGNED: 庄永委	4<L≤16 ±0.20
FAX	0755-28032965	APPROVED:	16<L≤64 ±0.30