版本	A/0	REV	REVISIONS REC	DATE

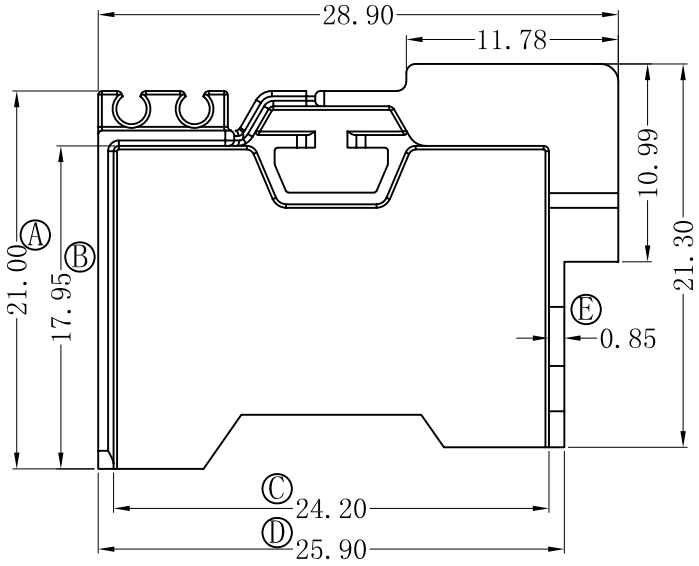

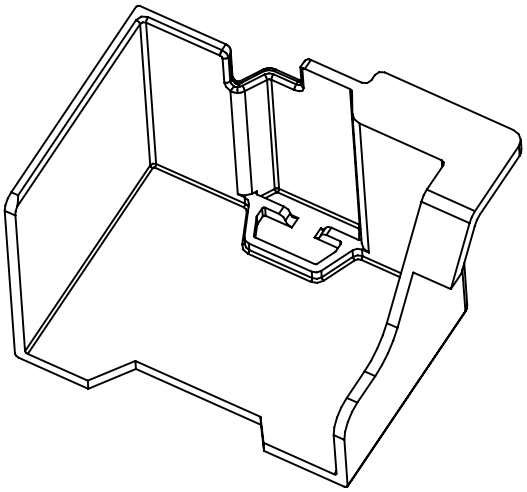

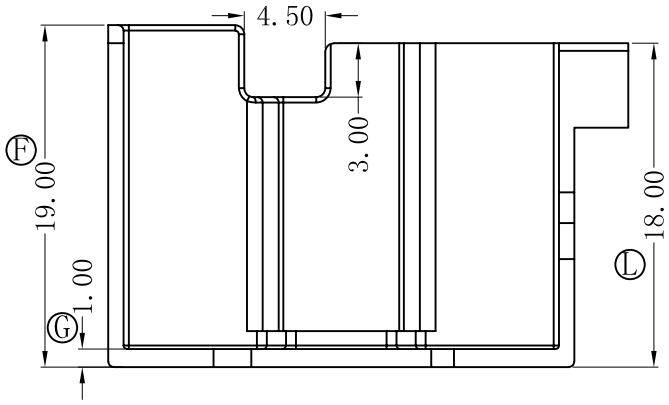

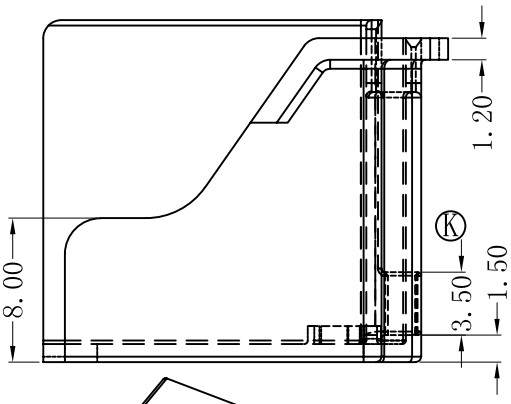

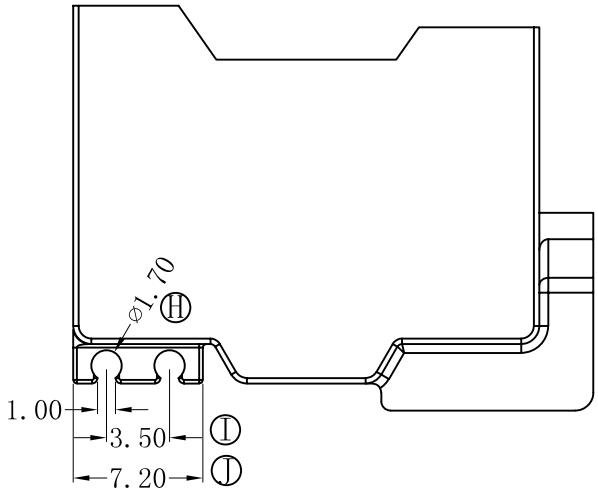

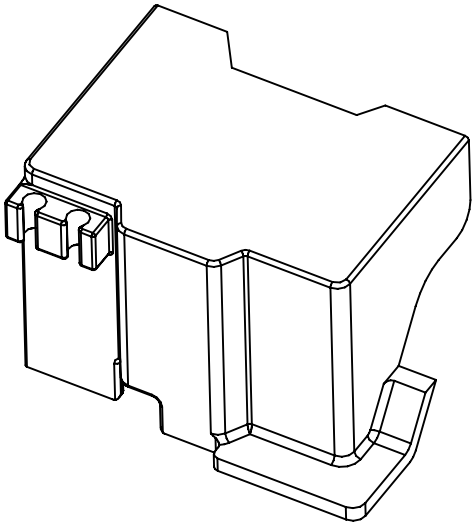

航嘉料号：	功率：	匹配骨架：
182-67230050	多口100W	B-2314

深圳市搏思康电子有限公司
SHENZHEN BOSCOM ELECTRONICS CO.,LTD
ADDRESS：深圳市龙华区观澜街道牛湖社区君新路164号
TELEPHONE：0755-29673660 29673519
广东搏思远科技有限公司
Guangdong Bosyuan Technology Co.,Ltd
ADDRESS：河源市高新区富民工业园A区联体厂房A栋南栋
TELEPHONE：0762-2820657 2820658 2820659 2820660

型　号 MODEL NAME		产品编号 DRAWING NO	
ATQ-23.7 CASE		B-2314-3	
MATERIAL	PBT-5630F	PIN MATERIAL	CP WIRE
SCALE	FIT	TOLERANCE	
DRWING	02/06/2021	0<L<4 ±0.10 4≤L≤16 ±0.20 16以上 ±0.30	壁厚： ±0.10 PIN径：±0.05
DESIGNED	庄永委		
APPROVED			