版本	A/3

REV	REVISIONS REC	DATE
A/1	Ⓕ 19.30改到19.00	2010.12.07
	Ⓩ 2.55改到2.25	2010.12.07
	Ⓘ1 增加C1.0	2010.12.07
A/2	顶部档板过线槽增加1.0筋条	2012.08.20
A/3	Ⓢ33.5±0.2改为33.4$^{+0.1}_{-0.2}$	2013.04.26
	PIN针尖端切成"V"型	2013.04.26

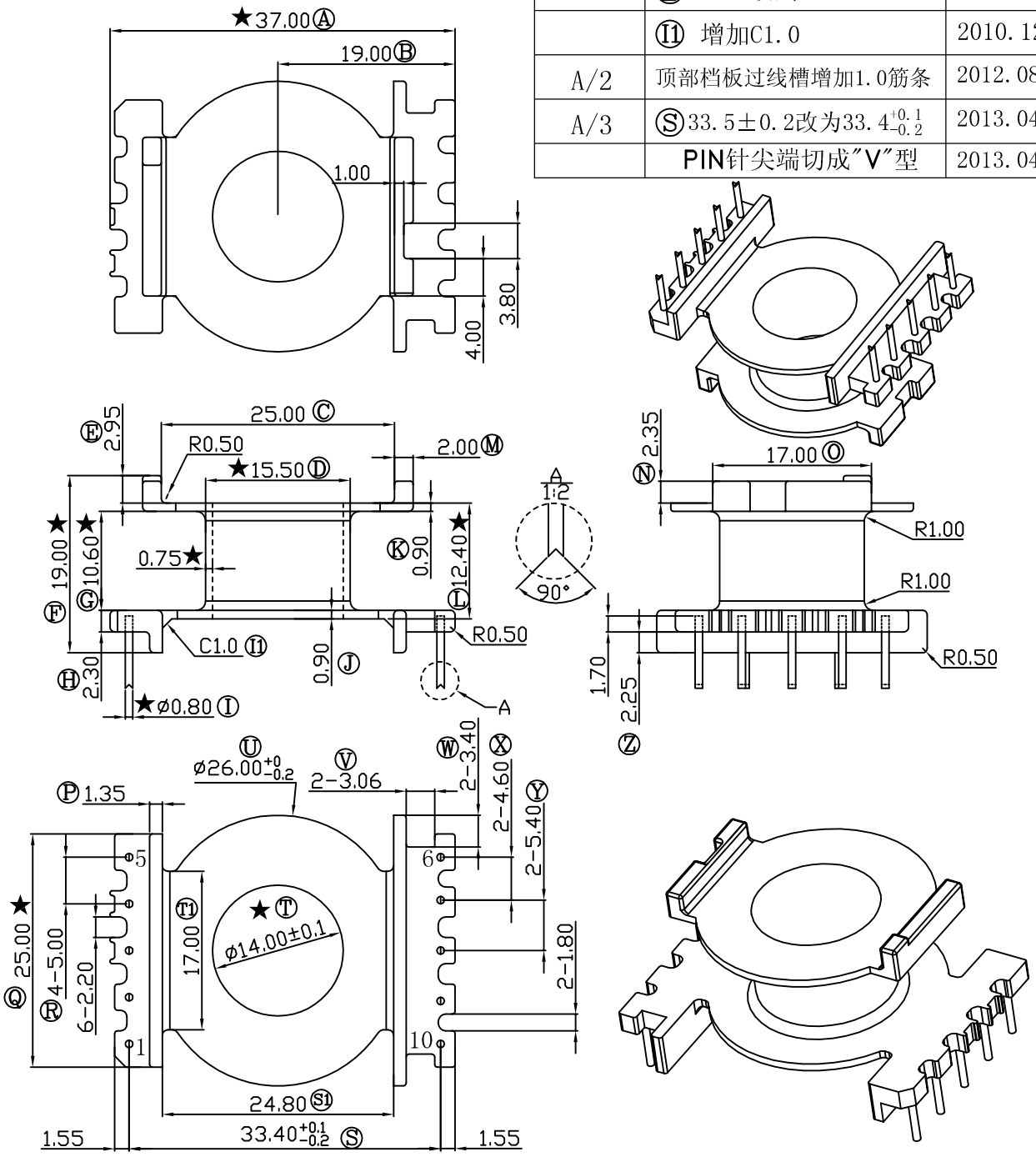

注意PIN针尖端须切割成90° V 形

深圳市搏思康电子有限公司 SHENZHEN BOSCOM ELECTRONICS CO.,LTD		型 号 MODEL NAME		产品编号 DRAWING NO	
		POT-33(5+5P)		B-3315	
ADDRESS	深圳市观澜街道石马径社区君新路石三工业区146号	MATERIAL	PM-9820	PIN MATERIAL	CP WIRE
		SCALE	FIT	TOLERANCE	
TELEPHONE	0755-28032969 28032970 28032971	DRWING	ZHOU 18/08/2010	0<L<4 ±0.10 4≤L≤16 ±0.20 壁厚: ±0.10 16以上 ±0.30 PIN径: ±0.05	
FAX	0755-28032965	DESIGNED	邹上峰		
		APPROVED	李德永		