版本	A/0

REV.	REVISIONS REC.	DATE

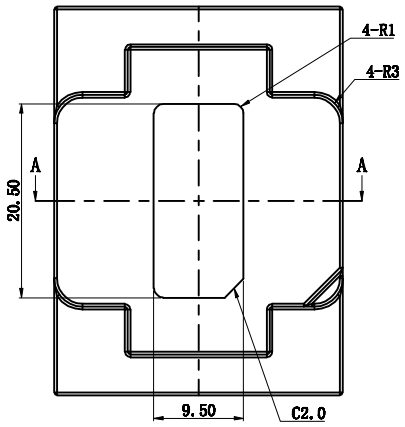

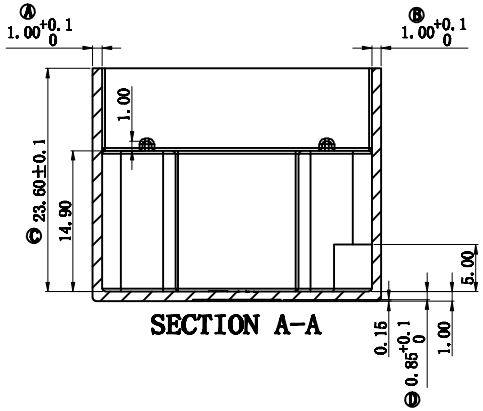

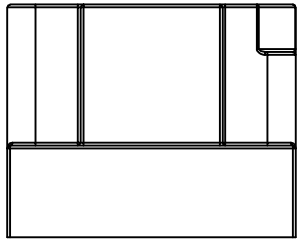

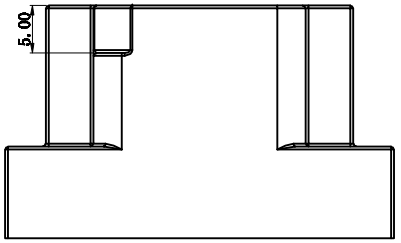

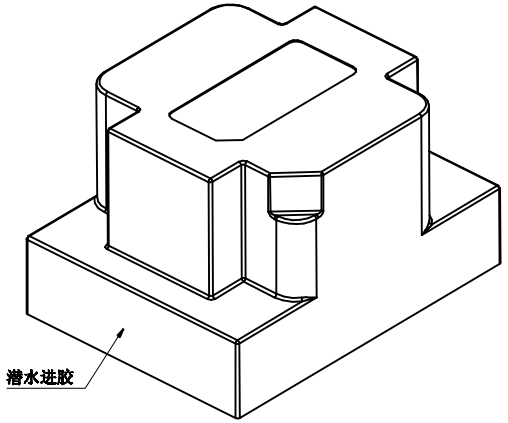

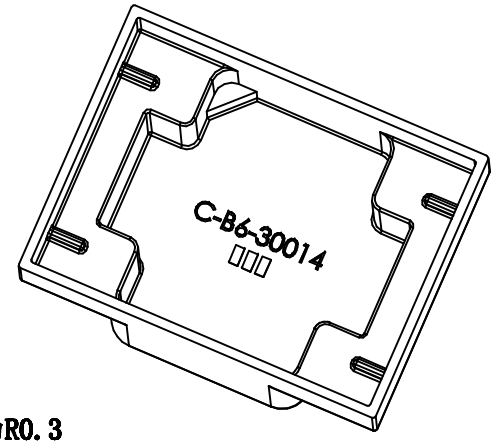

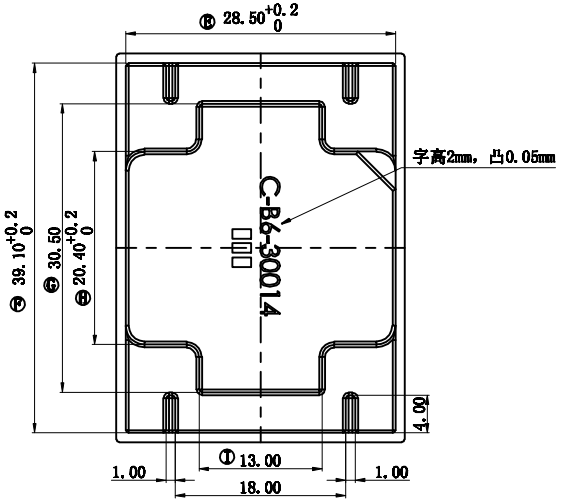

注：

1. 未标注圆角为R0.3
2. 胶套和骨架不可配合情况下，胶套可做适当调整.

深圳市博思康电子有限公司 SHENZHEN BOSCOM ELECTRONICS CO.,LTD		型 号 MODEL NAME		产品编号 DRAWING NO	
		ER-28 外壳		B-2892-1	
ADDRESS	深圳市观澜街道石马径社区君新路石三工业区146号	MATERIAL	PBT-1184G30(BK)	客户料号：	C-B6-30014
		SCALE	FIT	PIN MATERIAL：	符合ROHS/HF要求
TELEPHONE	0755-28032969 28032970 28032971	DRWN BY	15/10/2018	CP WIRE	符合UL94V-0标准
		DESIGNED	庄永委	TOLERANCE	0<L≤4 ±0.08 4<L≤20 ±0.10 20<L≤50 ±0.15 50<L≤200 ±0.25
FAX	0755-28032965	APPROVED		壁厚：±0.10 PIN径：±0.05	