版本	B/0

REV	REVISIONS REC	DATE
B/0	ⒻⒿⓁⓄⓅⓇⓆ尺寸修改	2013.11.05
B/1	①所指筋底部两边都加R0.5	2015.06.01

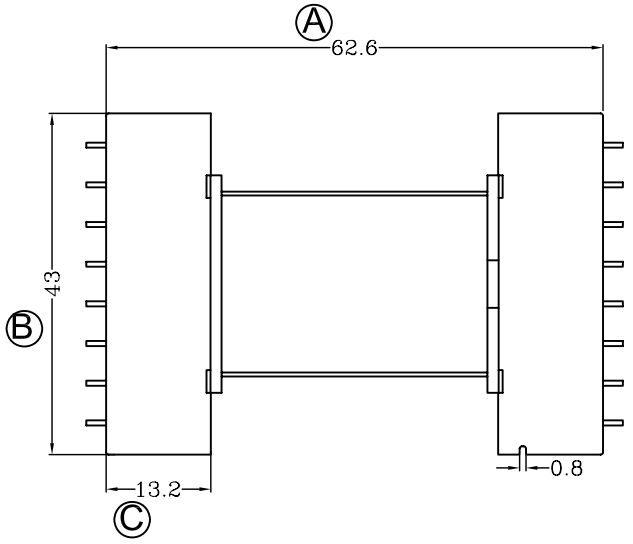

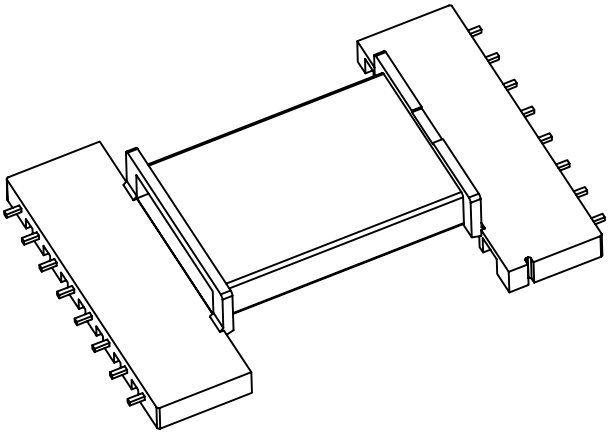

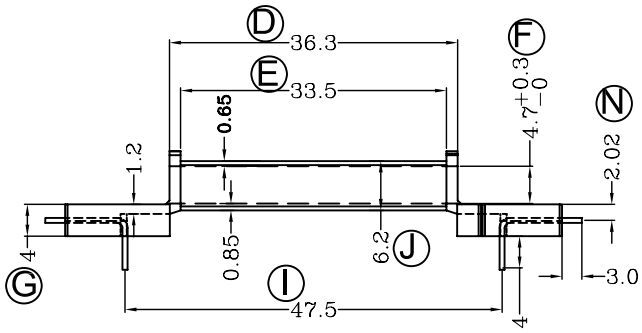

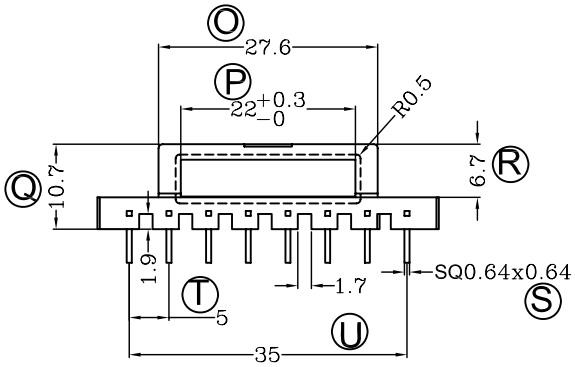

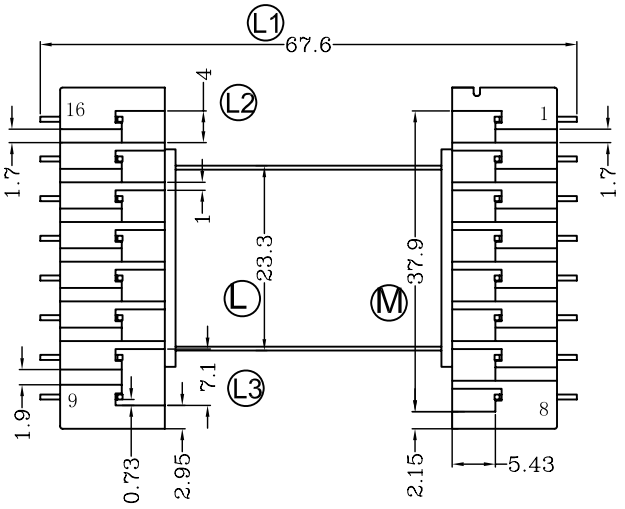

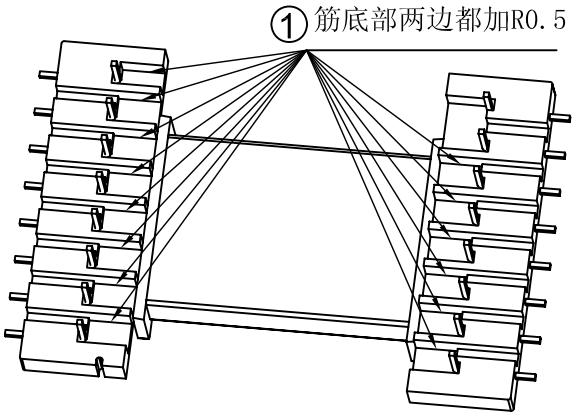

注:"★"为重点尺寸,未注R角为0.3,空角3,4,8,9,13,14.

深圳市搏思康电子有限公司 SHENZHEN BOSCOM ELECTRONICS CO.,LTD		型 号 MODEL NAME		产品编号 DRAWING NO	
		EFD-43(8+8P)		B-4303	
ADDRESS	深圳市观澜街道石马径社区君新路石三工业区168号	MATERIAL	PM-9820	PIN MATERIAL	CP WIRE
		SCALE	FIT	TOLERANCE	
TELEPHONE	0755-28032969 28032970 28032971	DRWING	ZUO 16/09/2013	0<L<4 ±0.10	
		DESIGNED		4≤L≤16 ±0.20 壁厚: ±0.10	
FAX	0755-28032965	APPROVED		16以上 ±0.30 PIN径: ±0.05	