版本	A/3

REV.	REVISIONS REC.	DATE
A/1	①处易破损，厚度由1.0改为1.2.	2014.04.17
A/2	②处增加C0.4倒角	2017.06.21
	③处线槽斜度加胶0.3	2017.06.21
A/3	④处线槽深度由2.2改为1.65	2019.03.26
	更改④处线槽形状	2019.03.26

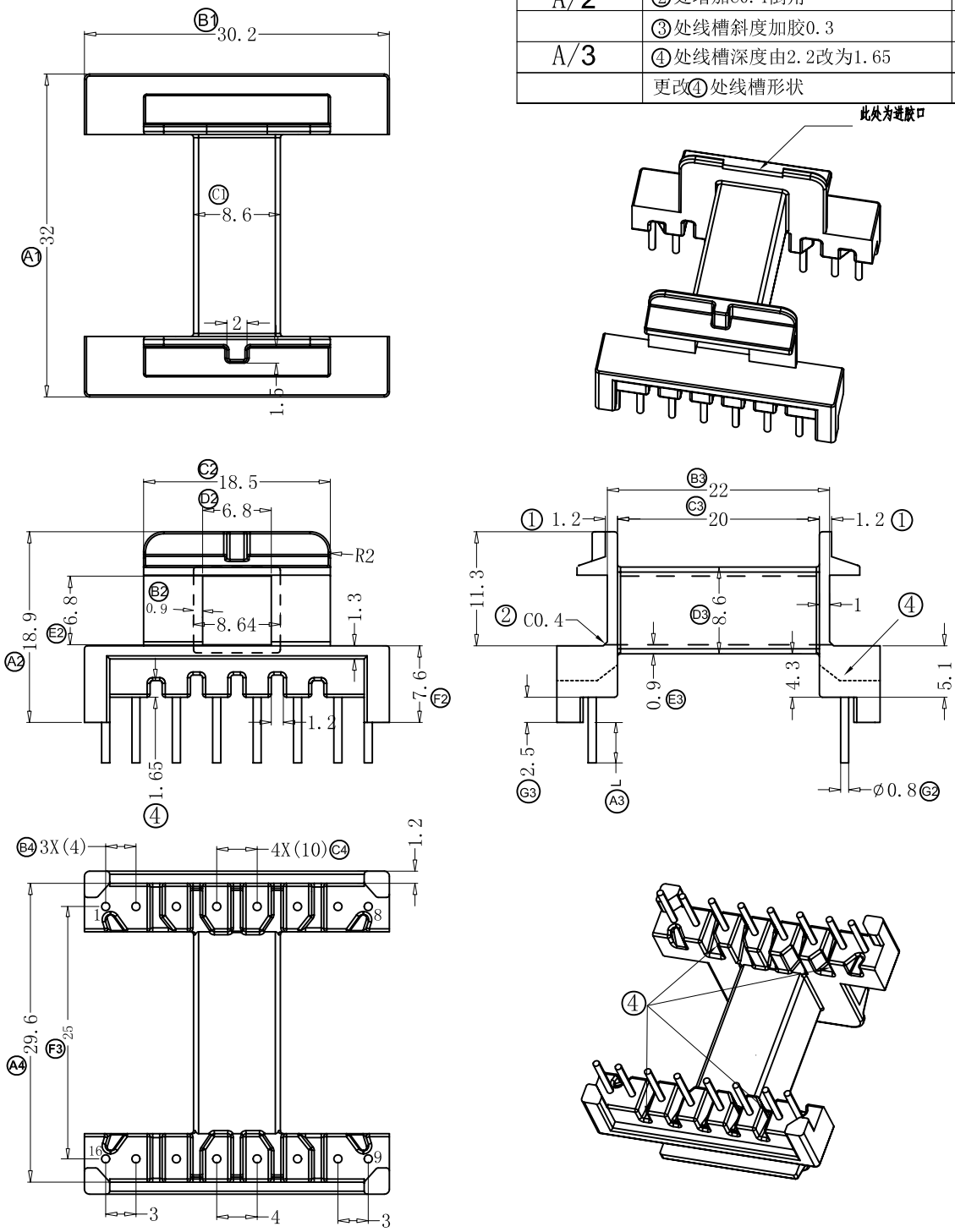

深圳市搏思康电子有限公司 SHENZHEN BOSCOM ELECTRONICS CO.,LTD		型号 MODER NAME		产品编号 DRAWING NO	
		EEL-25(8+8P)		B-M2593	
ADDRESS	深圳市观澜街道石马径社区君新路石三工业区146号	MATERIAL	T-375HF	PIN MATERIAL	CP WIRE
		SCALE	FIT	TOLERANCE	
TELEPHONE	0755-28032969 28032970 28032971	DRWING	26/03/2019	0<L≤1 ±0.06 1<L≤4 ±0.10 4<L≤16 ±0.15 16<L≤63以上 ±0.2 壁厚：±0.06 63<L≤250以上 ±0.3 PIN径：±0.02	
FAX	0755-28032965	DESIGNED			
		APPROVED			