版本	A/0

REV.	REVISIONS REC.	DATE

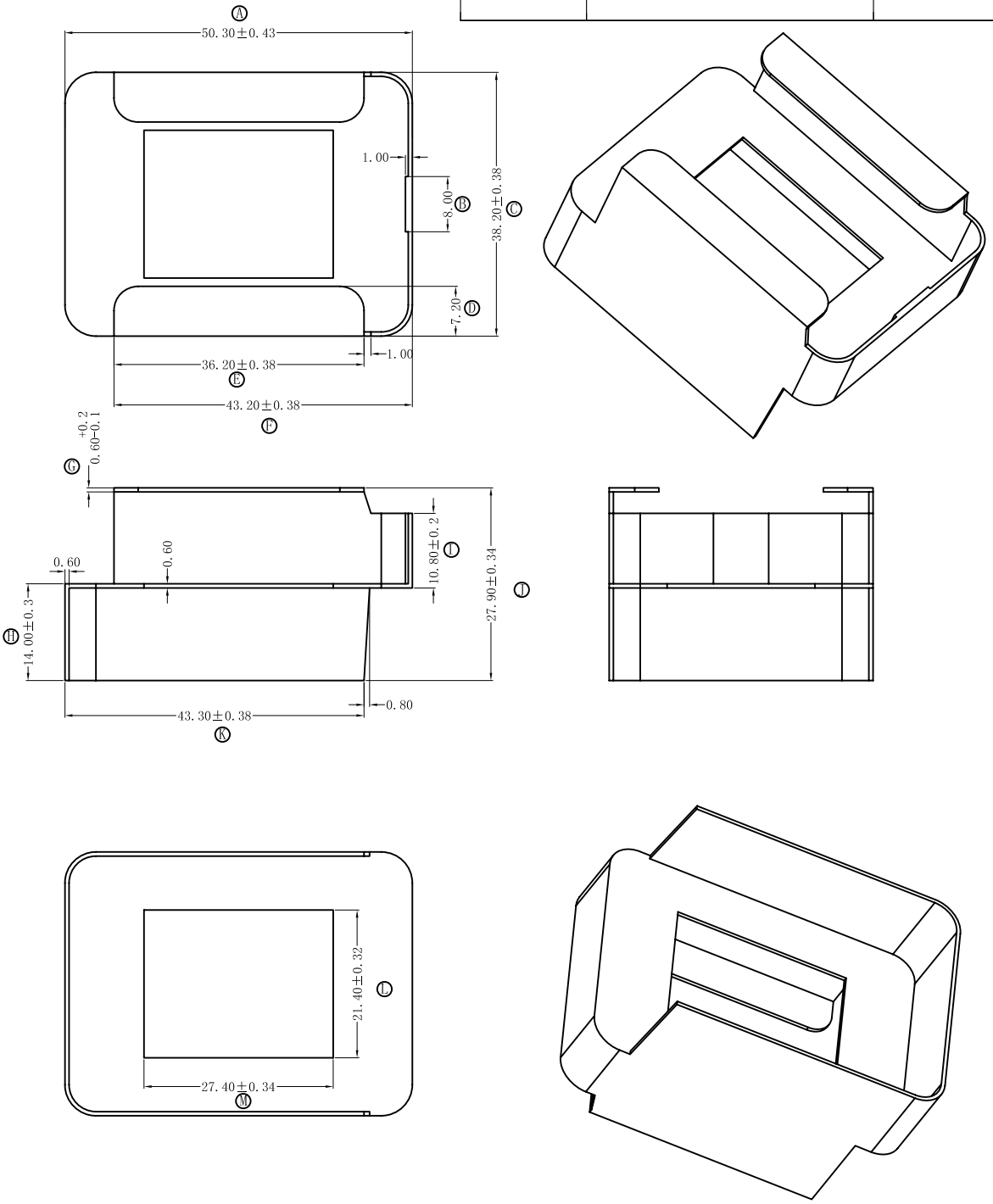

深圳市搏思康电子有限公司 SHENZHEN BOSCOM ELECTRONICS CO.,LTD		型号 MODER NAME		产品编号 DRAWING NO	
		E57-E8		B-5702	
ADDRESS	深圳市观澜街道石马径社区君新路石三工业区146号	MATERIAL	PA66 101F白色	客户料号	E-B6-10906A
		MATERIAL			
TELEPHONE	0755-28032969 28032970 28032971	DRWING	12/05/2018	PIN MATERIAL: CP WIRE	符合ROHS/HF要求 符合UL94V-0标准
FAX	0755-28032965	DESIGNED	张	TOLERANCE	0<L≤4 ±0.10 4<L≤16 ±0.20 壁厚: ±0.10 16以上 ±0.30 PIN径: ±0.05
		APPROVED			