版本	A/0

REV.	REVISIONS REC.	DATE

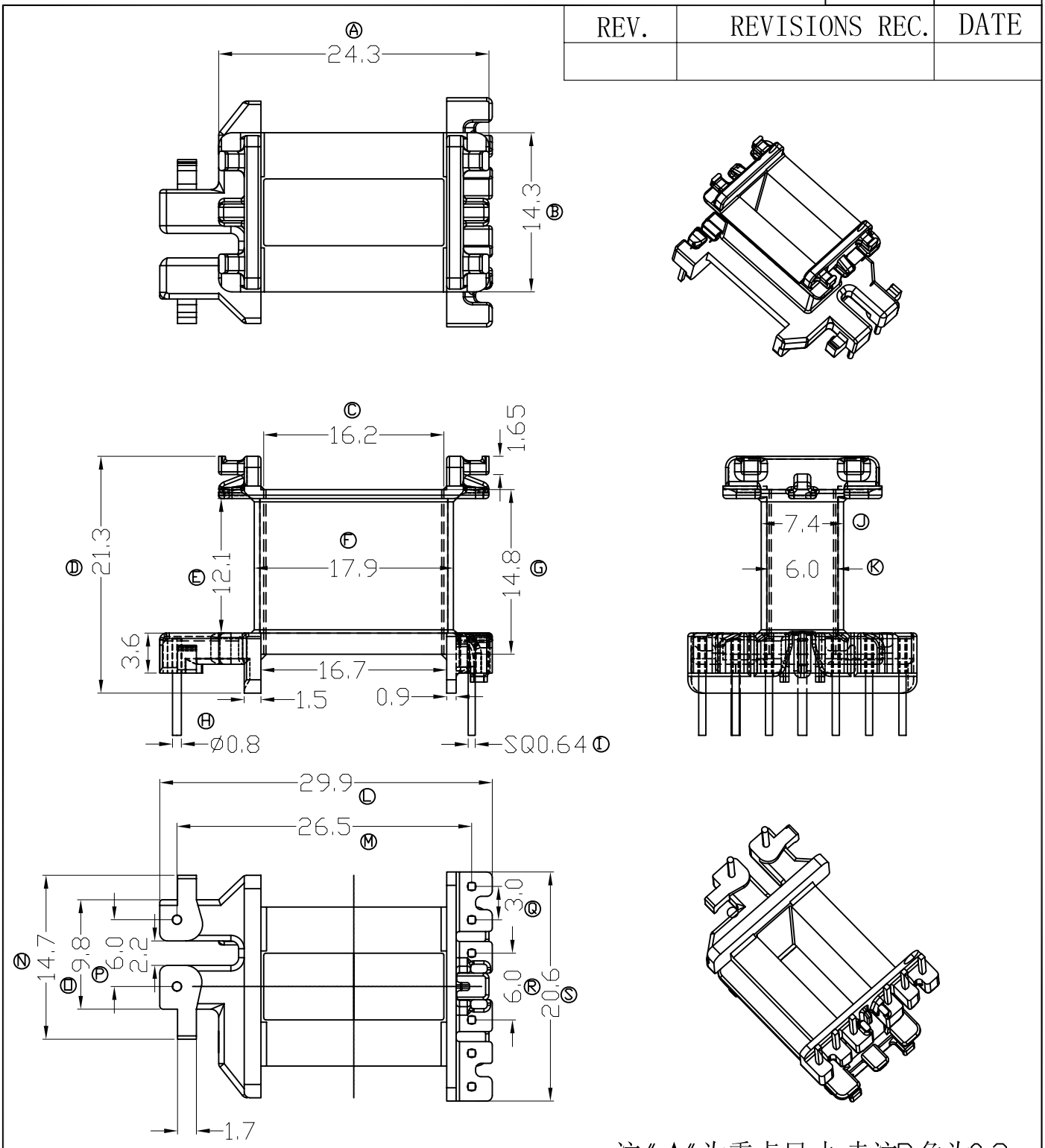

注:"★"为重点尺寸,未注R角为0.3

深圳市搏思康电子有限公司 SHENZHEN BOSCOM ELECTRONICS CO.,LTD		型　号 MODEL NAME	产品编号 DRAWING NO
		EF-20(2+5P)	B-2072
ADDRESS	深圳市观澜街道石马径社区君新路石三工业区146号	MATERIAL PM-9823	PIN MATERIAL / CP WIRE
		SCALE FIT	TOLERANCE
TELEPHONE	0755-28032969 28032970 28032971	DRWING 27/02/2018	0<L≤4 ±0.10 4<L≤16 ±0.20 壁厚: ±0.10 16以上 ±0.30 PIN径: ±0.05
FAX	0755-28032965	DESIGNED 庄永委	
		APPROVED	