版本	A/0

REV	REVISIONS REC	DATE

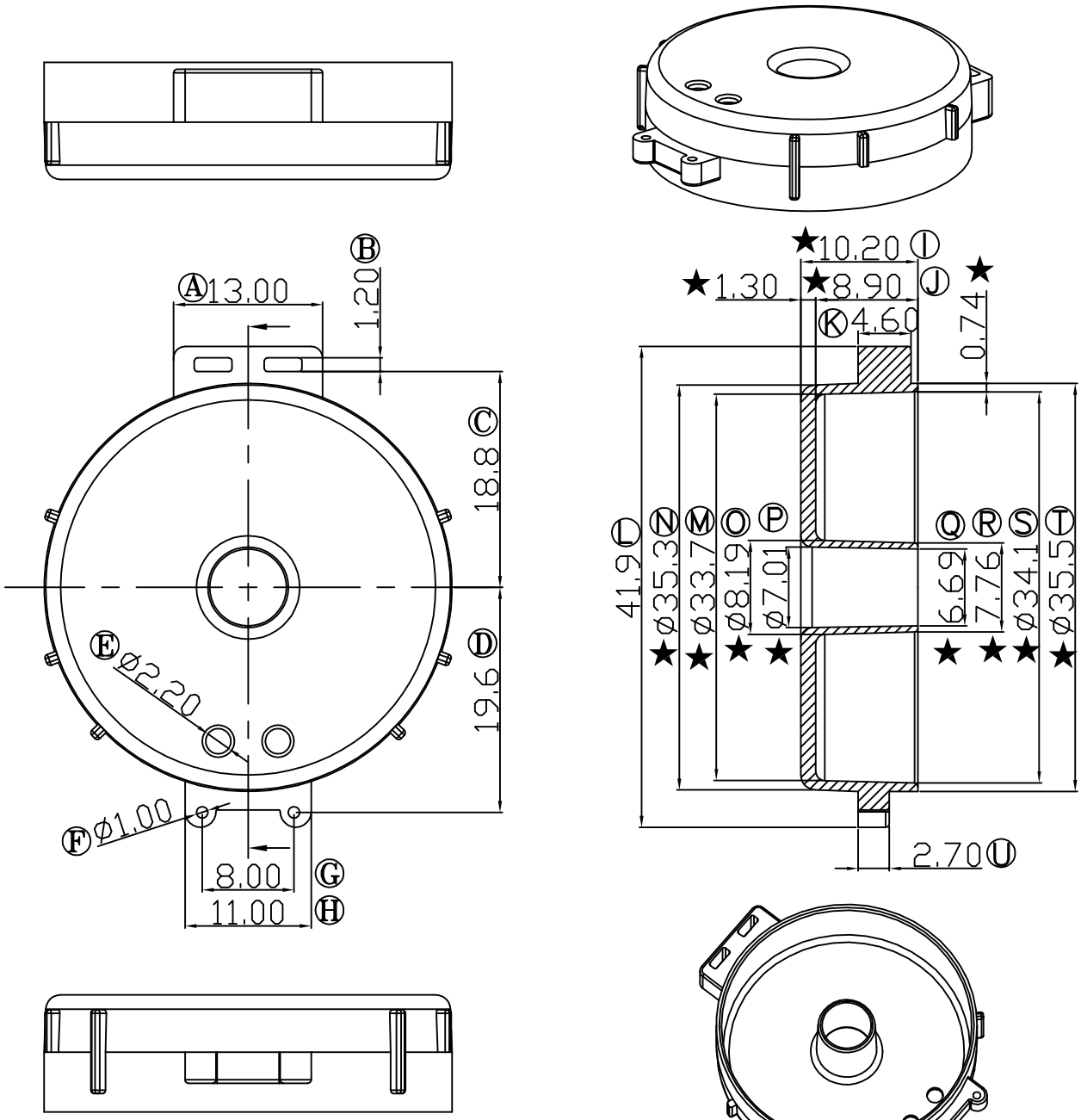

E:\????\GP_logo.bmp

注:"★"为重点尺寸,未注R角为0.3

深圳市搏思康电子有限公司 SHENZHEN BOSCOM ELECTRONICS CO.,LTD		型 号 MODEL NAME		产品编号 DRAWING NO	
		⌀30磁环_上盖		B-C3001	
ADDRESS	深圳市观澜街道石马径社区君新路石三工业区146号	MATERIAL	PBT	PIN MATERIAL	NO PIN
		SCALE	FIT	TOLERANCE	
TELEPHONE	0755-28032969 28032970 28032971	DRWING	ZOU 22/05/2008	0<L<4 ±0.10	
FAX	0755-28032965	DESIGNED	邹上峰	4≤L≤16 ±0.20	壁厚: ±0.10
		APPROVED	李德永	16以上 ±0.30	PIN径: ±0.05