版本	B/0

REV	REVISIONS REC	DATE

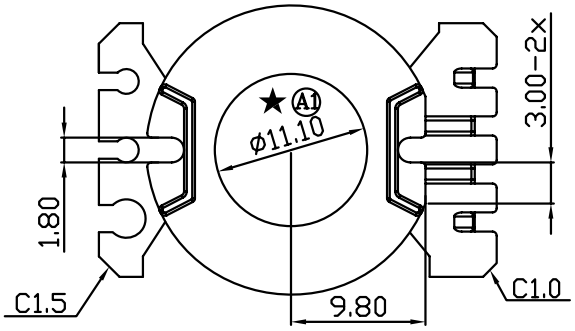

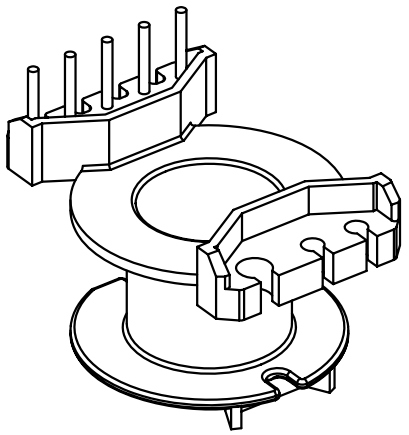

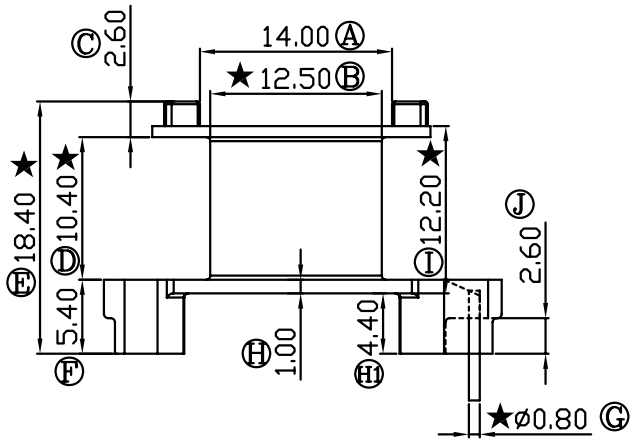

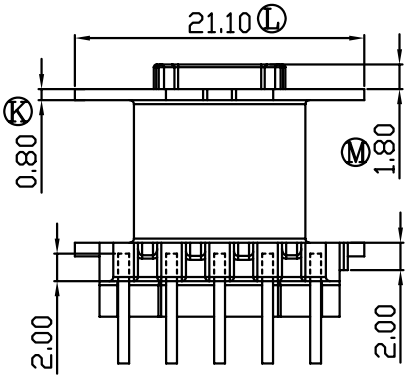

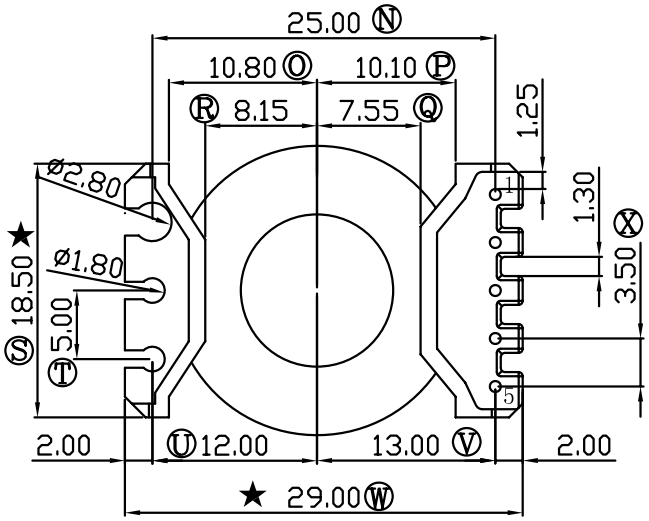

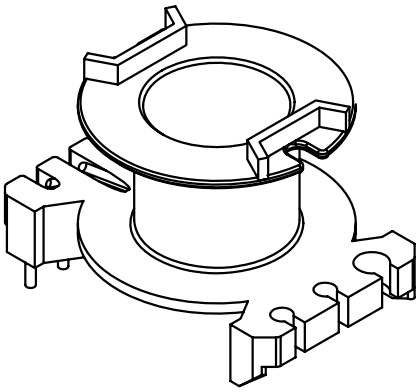

注:"★"为重点尺寸,未注明R角为0.3.

深圳市搏思康电子有限公司 SHENZHEN BOSCOM ELECTRONICS CO.,LTD		型 号 MODEL NAME		产品编号 DRAWING NO	
		RM-10(5P)		B-1015-2	
ADDRESS	深圳市观澜街道石马径社区君新路石三工业区146号	MATERIAL	PM-9820	PIN MATERIAL	CP WIRE
		SCALE	FIT	TOLERANCE	
TELEPHONE	0755-28032969 28032970 28032971	DRWING	ZHOU 12/01/2012	0<L<4 ±0.10 4≤L≤16 ±0.20 16以上 ±0.30	壁厚: ±0.10 PIN径: ±0.05
FAX	0755-28032965	DESIGNED	邹上峰		
		APPROVED	李德永		