版本	A/1

REV	REVISIONS REC	DATE
A/1	T1 2.80改为2.00	2010.10.11
	T2 2.10改为3.10	2010.10.11

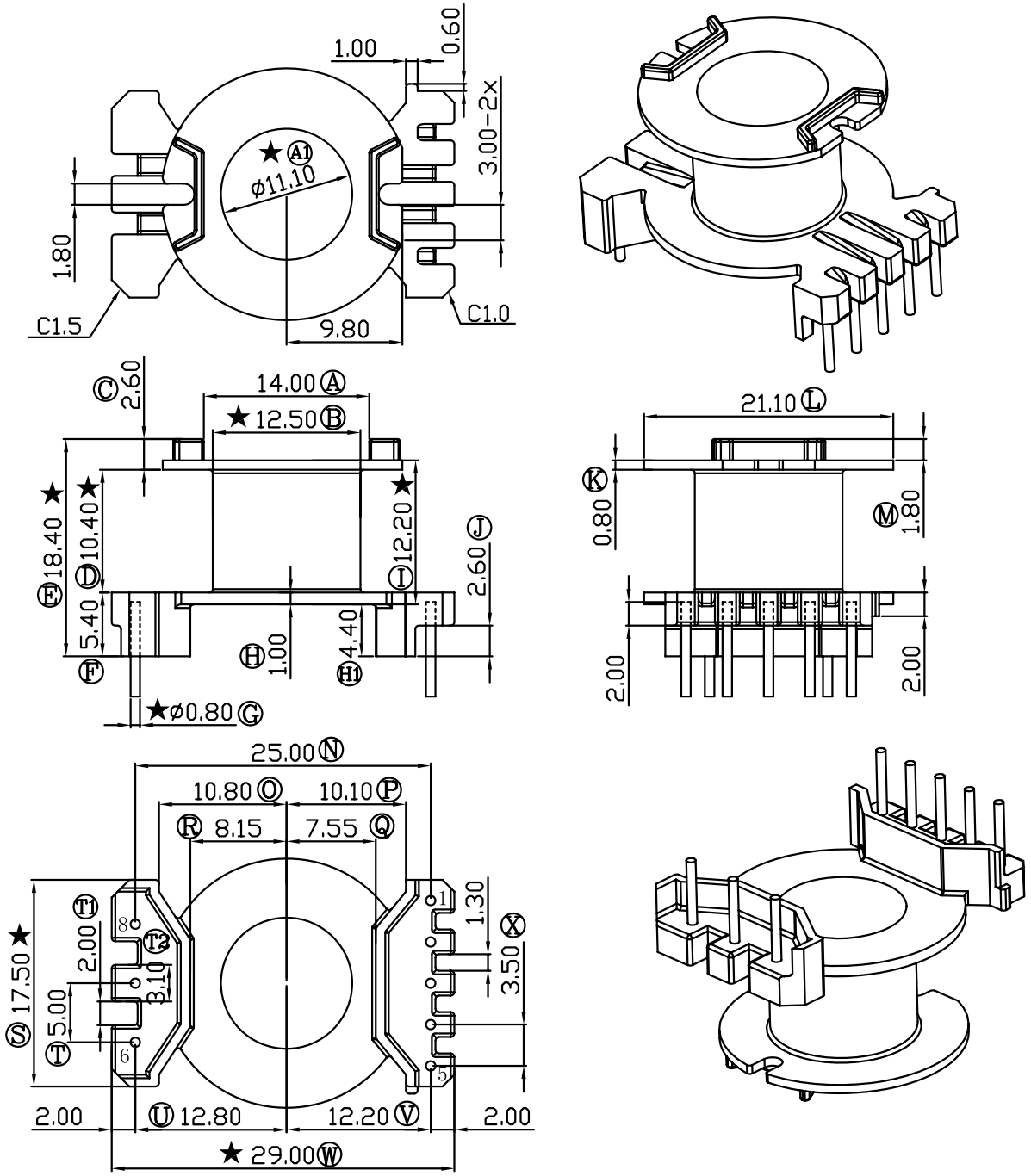

注:"★"为重点尺寸,未注明R角为0.3.

深圳市搏思康电子有限公司 SHENZHEN BOSCOM ELECTRONICS CO.,LTD		型　号 MODEL NAME	产品编号 DRAWING NO
		RM-10(3+5P)	B-1015
ADDRESS	深圳市观澜街道石马径社区君新路石三工业区168号	MATERIAL: PM-9820	PIN MATERIAL: CP WIRE
TELEPHONE	0755-28032969 28032970 28032971	SCALE: FIT	TOLERANCE
FAX	0755-28032965	DRWING: ZHOU 10/08/2010 DESIGNED: 邹上峰 APPROVED: 李德永	0<L<4 ±0.10 4≤L≤16 ±0.20 16以上 ±0.30 壁厚: ±0.10 PIN径: ±0.05