版本	A/1

REV	REVISIONS REC	DATE
A/1	Ⓒ 尺寸由4.1改到4.3mm	2015.04.29
	Ⓓ尺寸由27.50改到27.70mm	2015.04.29

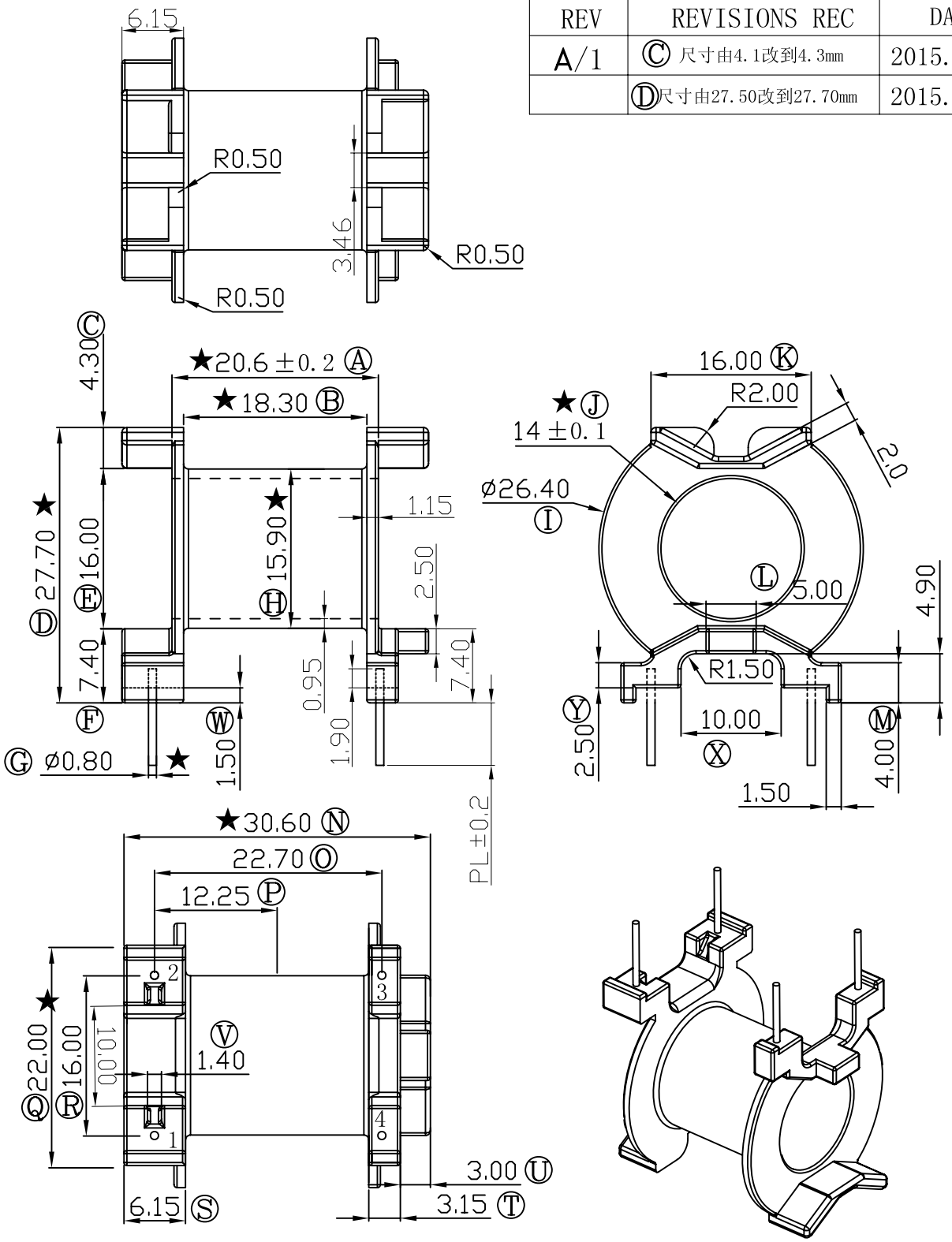

注:"★"为重点尺寸,未注明R角为0.3.

深圳市搏思康电子有限公司 SHENZHEN BOSCOM ELECTRONICS CO.,LTD		型　号 MODEL NAME	产品编号 DRAWING NO
		PQ-32(2+2P)	B-3217-1
ADDRESS	深圳市观澜街道石马径社区君新路石三工业区146号	MATERIAL: PM-9630	PIN MATERIAL: CP WIRE; 符合ROHS/HF要求; 符合UL94V-0标准
		SCALE: FIT	TOLERANCE
TELEPHONE	0755-28032969 28032970 28032971	DRWING: ZHOU 27/02/2013	0<L≤6 ±0.10 6<L≤16 ±0.20 16<L≤63 ±0.30 壁厚: ±0.10 PIN径: ±0.05
FAX	0755-28032965	DESIGNED	
		APPROVED	