版本	A/1

REV	REVISIONS REC	DATE
A/1	Ⓑ由11.5改到11.7	04/12/07
	Ⓛ由6.6改到6.4	04/12/07
	Ⓜ由3.2改到4.0	04/12/07

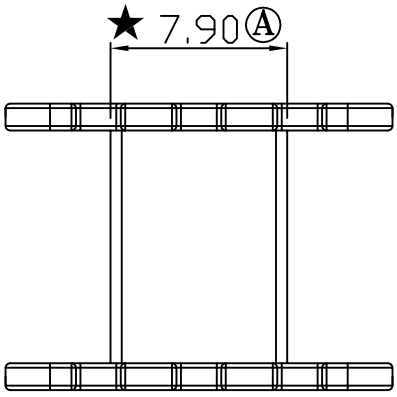

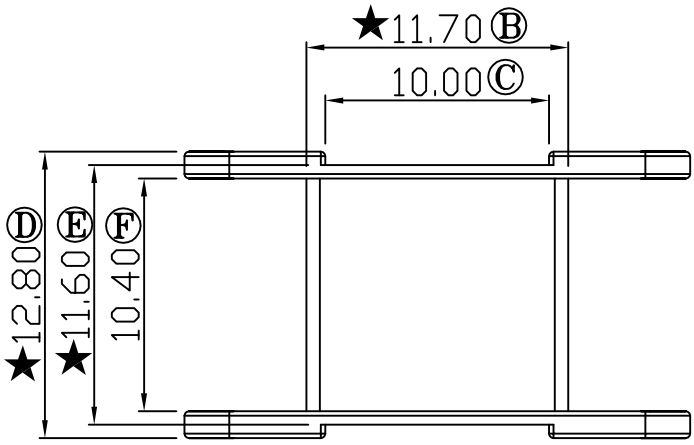

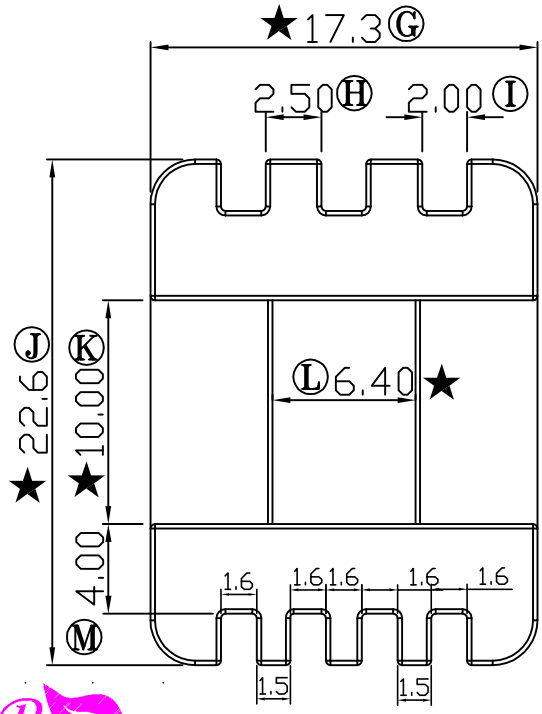

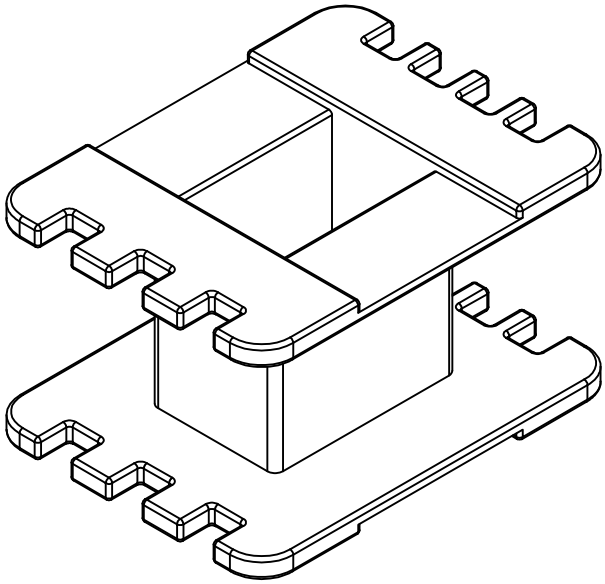

注:"★"为重点尺寸，未注R角为0.3

深圳市搏思康电子有限公司 SHENZHEN BOSCOM ELECTRONICS CO.,LTD		型 号 MODEL NAME		产品编号 DRAWING NO	
		EI-24		B-2403	
ADDRESS	深圳市观澜街道石马径社区君新路石三工业区146号	MATERIAL	PA66	PIN MATERIAL	NO PIN
		SCALE	FIT	TOLERANCE	
TELEPHONE	0755-28032969 28032970 28032971	DRWING	Zou 16/11/07	0<L≤4 ±0.10 4<L≤16 ±0.20 壁厚: ±0.10 16以上 ±0.30 PIN径: ±0.05	
FAX	0755-28032965	DESIGNED	邹上峰		
		APPROVED	李德永		