版本	A/0

REV.	REVISIONS REC.	DATE

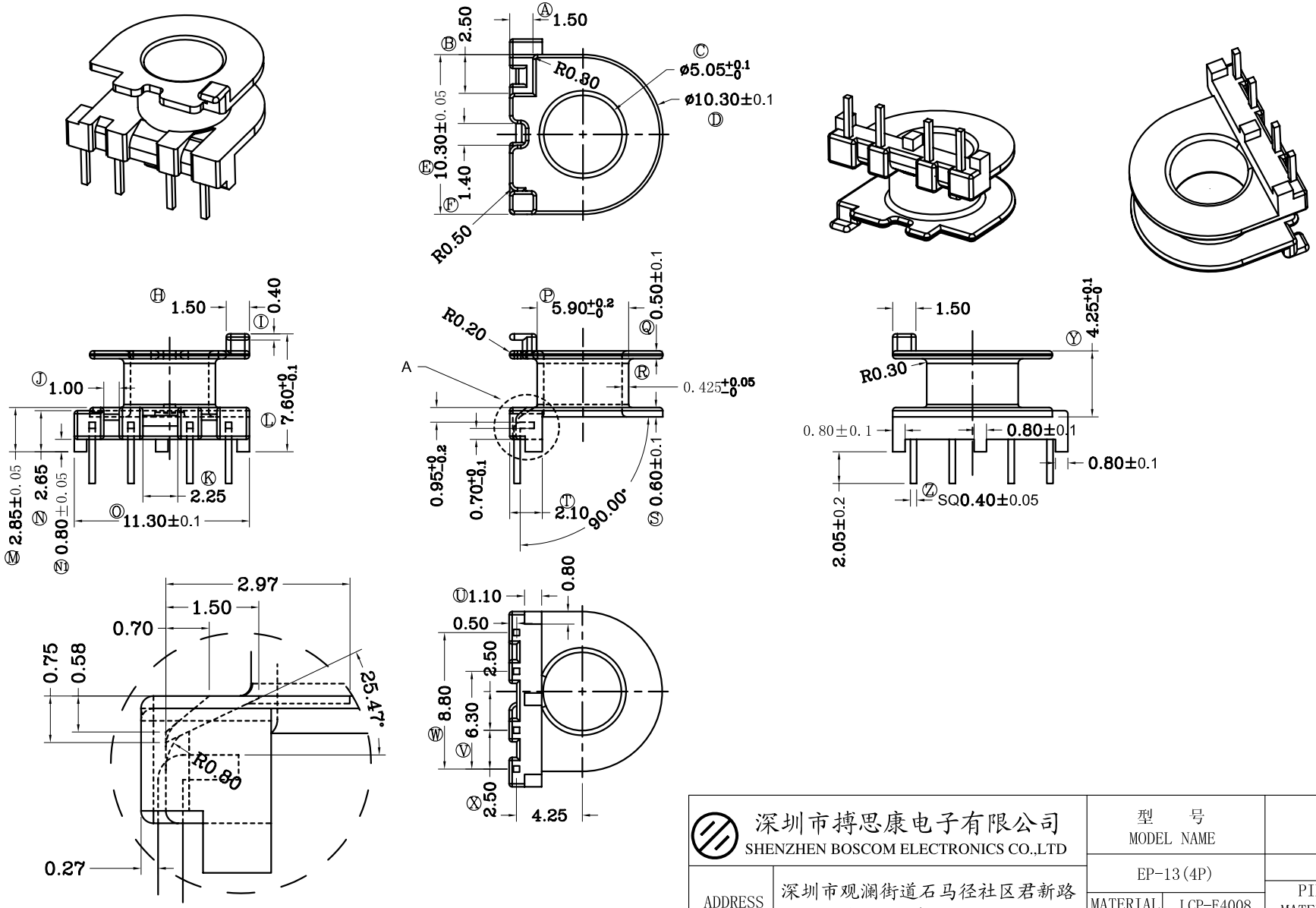

A
1:4

深圳市搏思康电子有限公司 SHENZHEN BOSCOM ELECTRONICS CO.,LTD		型 号 MODEL NAME		产品编号 DRAWING NO	
		EP-13(4P)		B-1337	
ADDRESS	深圳市观澜街道石马径社区君新路石三工业区146号	MATERIAL	LCP-E4008	PIN MATERIAL	磷青铜
		SCALE	FIT	TOLERANCE	
TELEPHONE	0755-28032969 28032970 28032971	DRWN BY	SUM 10/12/2012	0<L≤4 ±0.10 4<L≤16 ±0.20 16<L≤63 ±0.30	壁厚: ±0.10 PIN径: ±0.05
FAX	0755-28032965	DESIGNED	张长青		
		APPROVED	张建华		