版本	A/1

REV	REVISIONS REC	DATE
A/1	二支撑板倒1.0X2.0的斜角	2013.03.06

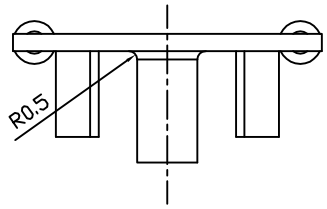

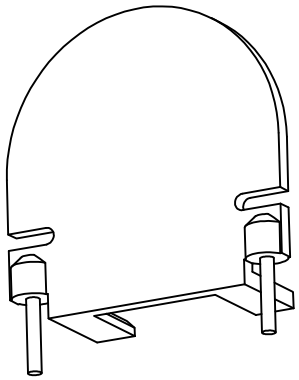

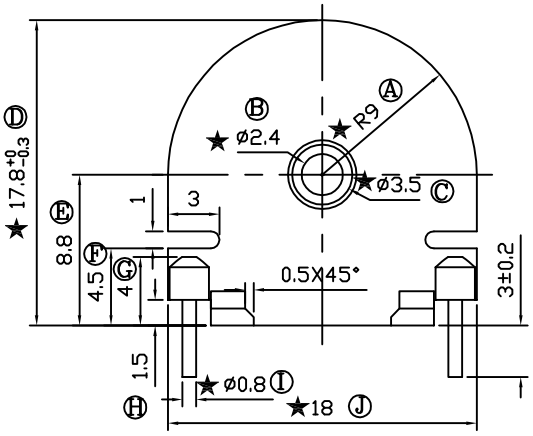

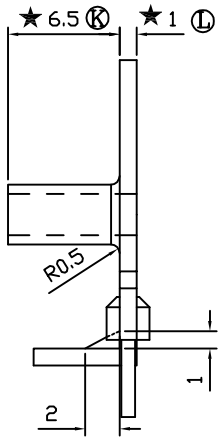

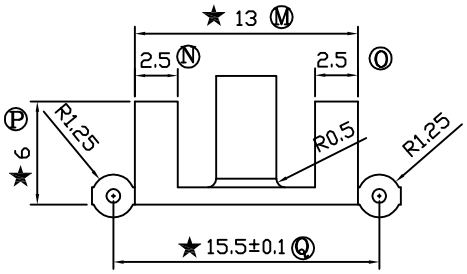

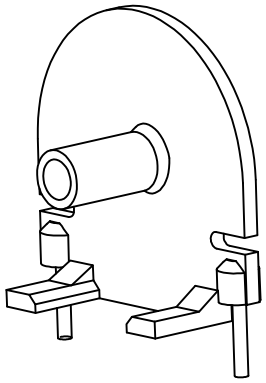

注:"★"为重点尺寸,未注R角为0.3

深圳市搏思康电子有限公司 SHENZHEN BOSCOM ELECTRONICS CO.,LTD		型　号 MODEL NAME		产品编号 DRAWING NO	
		BASE(2P)		B-B092	
ADDRESS	深圳市观澜街道石马径社区君新路石三工业区146号	MATERIAL	PM-9630	PIN MATERIAL	CP WIRE
		SCALE	FIT	TOLERANCE	
TELEPHONE	0755-28032969 28032970 28032971	DRWING	ZOU 12/04/2012	0<L<4 ±0.10 4≤L≤16 ±0.20 壁厚: ±0.10 16以上 ±0.30 PIN径: ±0.05	
FAX	0755-28032965	DESIGNED			
		APPROVED			