版本	A/3

REV.	REVISIONS REC.	DATE
A/1	Ⓛ处尺寸由15.4改为14.4	2015.08.10
A/2	①处尺寸由0.75改为0.95	2015.11.17
	Ⓞ处尺寸由9.60改为9.80	2015.11.17
	②处加胶做斜度	2015.11.17
	③处减胶	2015.11.17
A/3	Ⓠ尺寸8.5改为8.3	2015.12.04

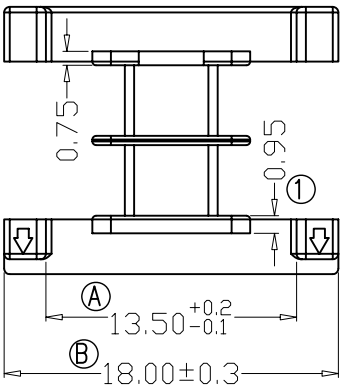

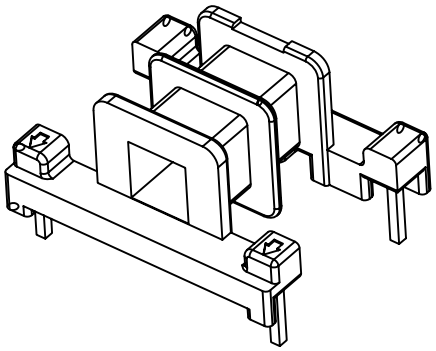

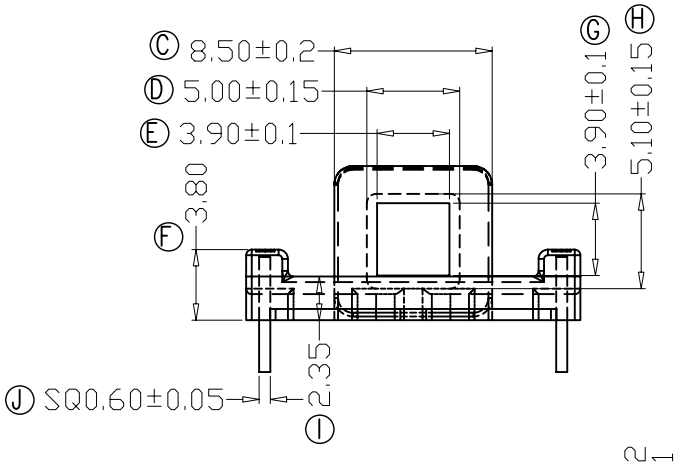

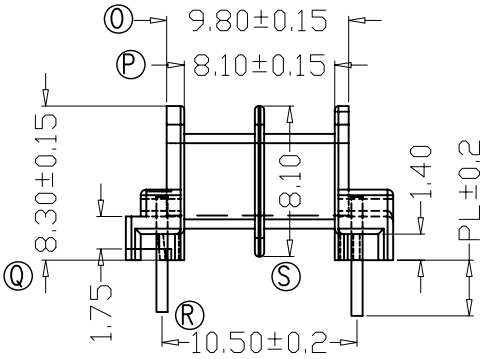

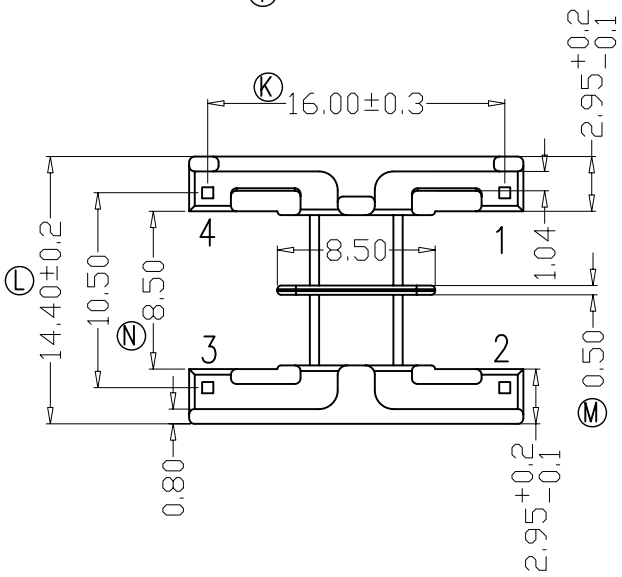

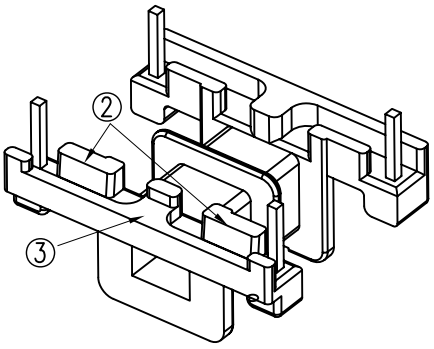

注:"○"为重点尺寸,未注R角为0.3.

深圳市搏思康电子有限公司 SHENZHEN BOSCOM ELECTRONICS CO.,LTD		型号 MODER NAME		产品编号 DRAWING NO	
		EE13-(2+2P)		B-1359	
ADDRESS	深圳市观澜街道石马径社区君新路石三工业区146号	MATERIAL	PM-9630	PIN MATERIAL: CP WIRE	符合ROHS/HF要求 符合UL94V-0标准
TELEPHONE	0755-28032969 28032970 28032971	DRWING	04/12/2015	TOLERANCE	
FAX	0755-28032965	DESIGNED		0<L≤4 ±0.10 4<L≤16 ±0.20 壁厚: ±0.10 16以上 ±0.30 PIN径: ±0.05	
		APPROVED			