REV.	REVISIONS REC.	DATE

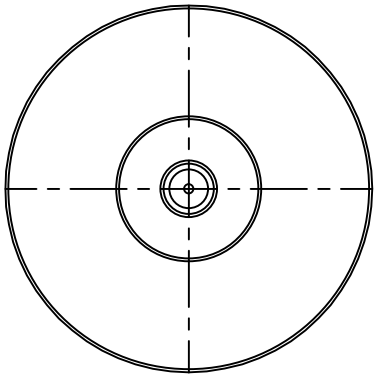

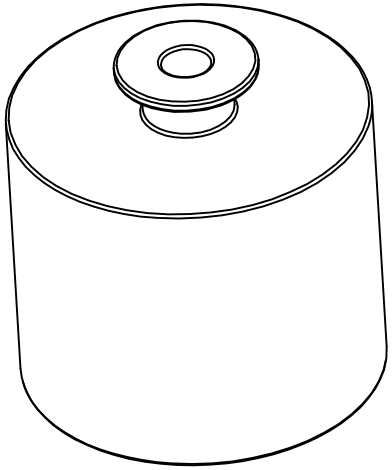

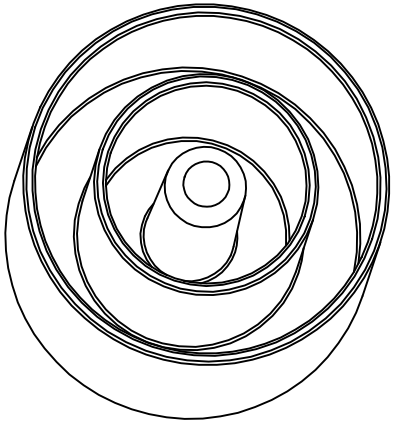

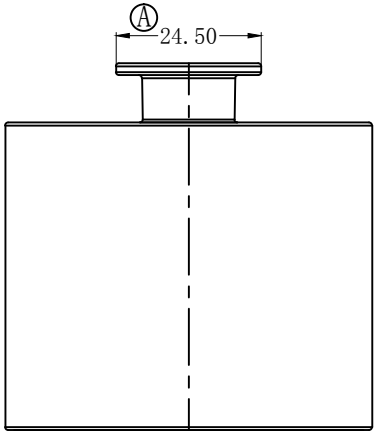

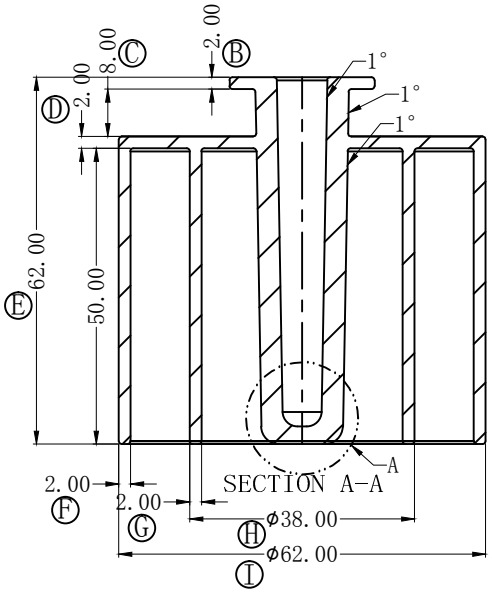

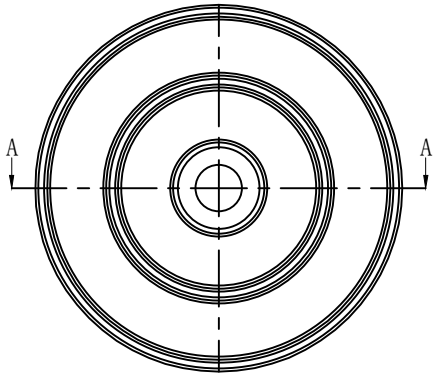

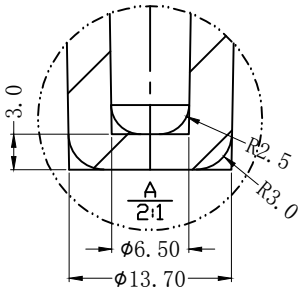

注：不可添加水口料；
不可使用脱模剂；

客户料号：	材质：
E-Z91-29968A-1	PPS-A504X90
E-Z91-29968A-2	PPS-A660HVB
E-Z91-29968A-3	FR-530(NC)

深圳市搏思康电子有限公司 SHENZHEN BOSCOM ELECTRONICS CO.,LTD		型　号 MODEL NAME		产品编号 DRAWING NO	
		CASE		B-C5001	
ADDRESS	深圳市观澜街道石马径社区君新路石三工业区146号	MATERIAL		PIN MATERIAL: CP WIRE	符合ROHS/HF要求 符合UL94V-0标准
		SCALE	FIT	TOLERANCE	
TELEPHONE	0755-28032969 28032970 28032971	DRWN BY	05/12/2019	0<L≤4 ±0.10 4<L≤20 ±0.20 20<L≤50 ±0.30 50<L≤200 ±0.40	
FAX	0755-28032965	DESIGNED	庄永委		
		APPROVED			