版本	A/0

REV.	REVISIONS REC.	DATE

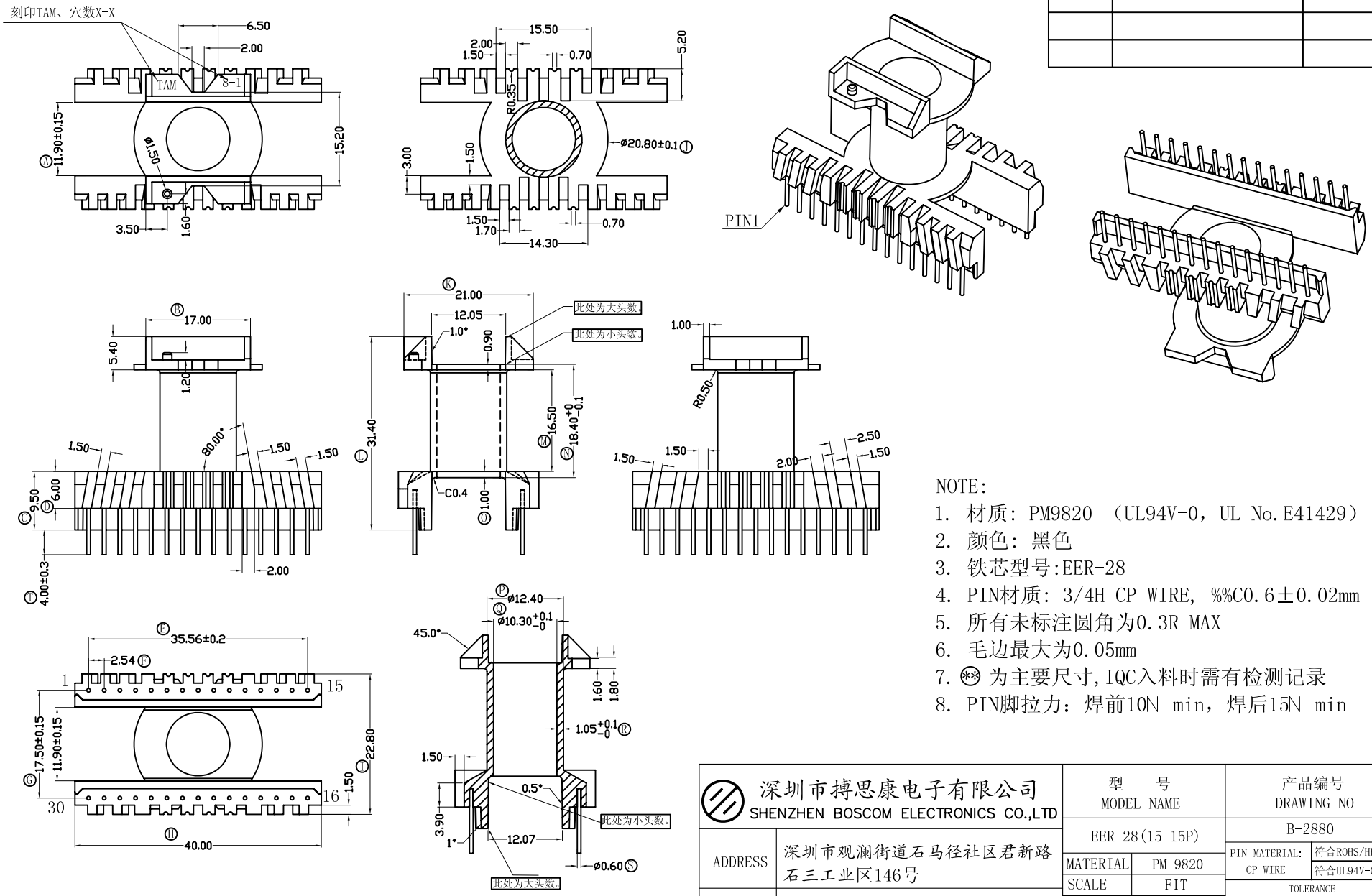

NOTE:

1. 材质：PM9820 （UL94V-0，UL No.E41429）
2. 颜色：黑色
3. 铁芯型号:EER-28
4. PIN材质：3/4H CP WIRE，%%C0.6±0.02mm
5. 所有未标注圆角为0.3R MAX
6. 毛边最大为0.05mm
7. ⊛ 为主要尺寸,IQC入料时需有检测记录
8. PIN脚拉力：焊前10N min，焊后15N min

深圳市搏思康电子有限公司
SHENZHEN BOSCOM ELECTRONICS CO.,LTD

ADDRESS	深圳市观澜街道石马径社区君新路石三工业区146号
TELEPHONE	0755-28032969 28032970 28032971
FAX	0755-28032965

型　号 MODEL NAME		产品编号 DRAWING NO
EER-28(15+15P)		B-2880
MATERIAL	PM-9820	PIN MATERIAL: CP WIRE — 符合ROHS/HF要求 / 符合UL94V-0标准
SCALE	FIT	TOLERANCE
DRWN BY	ZUO 2015.04.29	0<L≤4 ±0.10 4<L≤16 ±0.2 16<L≤63以上 ±0.3 壁厚：±0.1 63<L≤200以上 ±0.4 PIN径：±0.02
DESIGNED		
APPROVED		