版本	A/3

REV	REVISIONS REC	DATE
A/1	Ⓙ 8.2改到12.1	2013.10.29
	Ⓛ 1.2改到5.1	2013.10.29
A/2	① 处凸台减胶由5.6改到4.15	2014.10.15
	②处原台阶改为梯形斜度孔	2014.10.15
A/3	③增加斜度，在斜度上做出线槽	2018.05.14

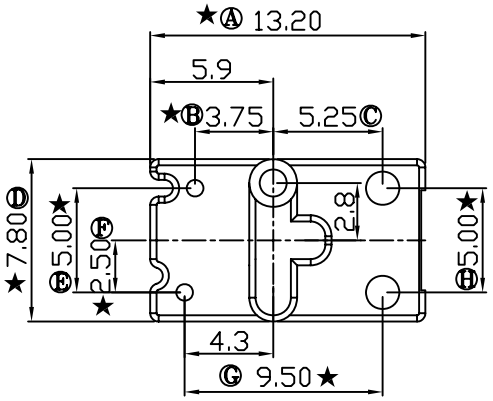

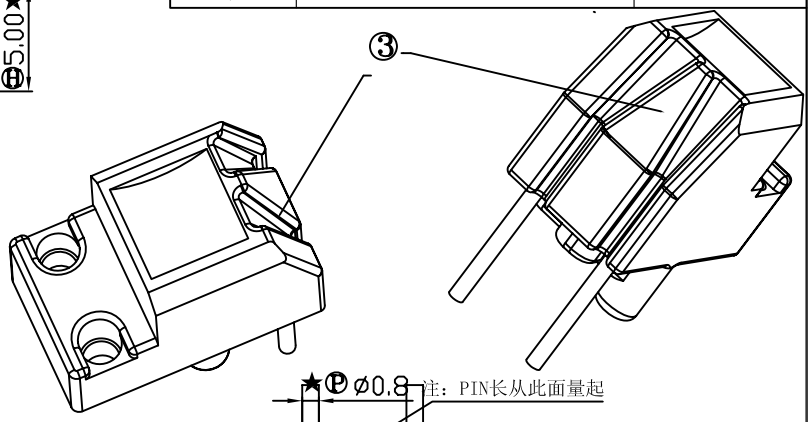

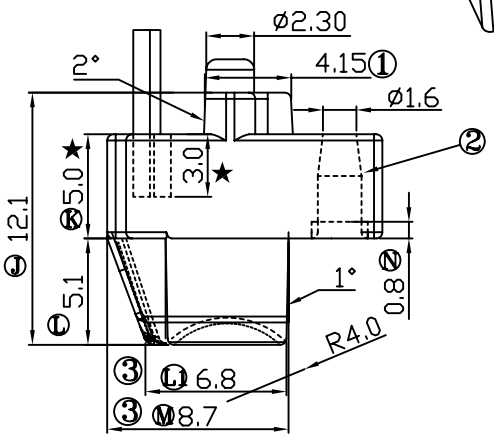

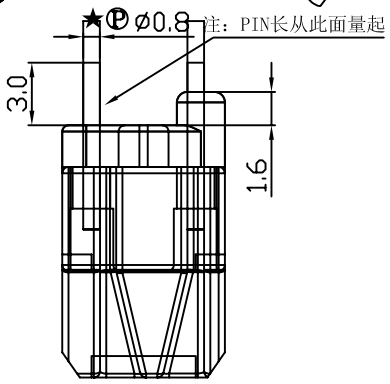

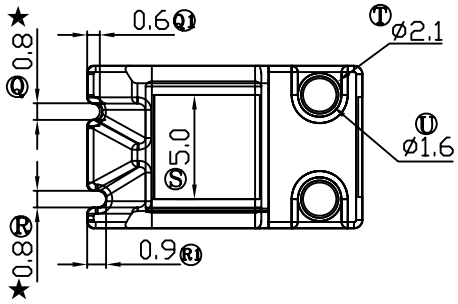

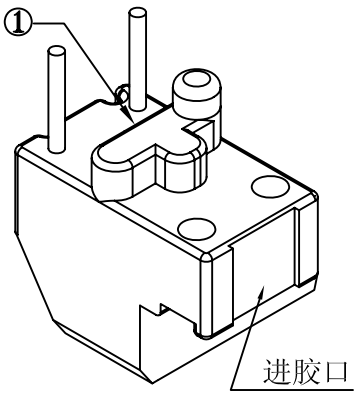

深圳市搏思康电子有限公司 SHENZHEN BOSCOM ELECTRONICS CO.,LTD		型 号 MODEL NAME		产品编号 DRAWING NO	
		8x12(2P) BASE		B-B109-1	
ADDRESS	深圳市观澜街道石马径社区君新路石三工业区146号	MATERIAL	T-375HF	PIN MATERIAL: CP WIRE	符合ROHS/HF要求 符合UL94V-0标准
		SCALE	FIT	TOLERANCE	
TELEPHONE	0755-28032969 28032970 28032971	DRWING	Zuo 08/10/13	0≤L≤4 ±0.10 0≤L≤16 ±0.20 壁厚: ±0.10 16以上 ±0.30 PIN径: ±0.05	
FAX	0755-28032965	DESIGNED	张长青		
		APPROVED	李德永		